TECNOSERVICE'21 srl
by Tinti Sergio
Via Carlo Pisacane, 134
61032 Fano (PU) Italy
P.IVA IT0200411413

Tel. +39 0721 805911
FAX +39 0721 809794
e-mail: staff@technochef.it
www.technochef.it
www.technochef.eu

Services and Technologies for professional catering since 1973

DESCRIPTION PROFESSIONELLE

Mitigeur monotrou à poser , **type monocommande avec levier clinique** :

.

- réalisé sur **un corps en laiton massif chromé** ;
- **bec orientable,** en tube rond **en laiton chromé** , longueur et hauteur variables selon le modèle ;
- levier clinique en polyamide renforcé de fibres de verre ;
- débit d'eau : 14 l/minute.

.

Marquage CE
Fabriqué en Italie

MODÈLES DISPONIBLES

KL1S.2990.57.92

Mitigeur monocommande à poser monotrou avec levier clinique et bec pivotant de 250 mm de long et 180 mm de haut

€ 87,04
TVA exclue
Expédition à calculer

Livraison

KL1S.2990.59.92

Mitigeur monocommande à poser monotrou avec levier clinique et bec pivotant de 300 mm de long et 185 mm de haut

€ 88,42
TVA exclue
Expédition à calculer

Livraison

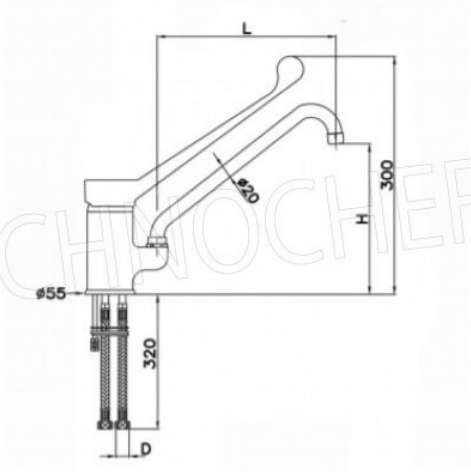

TECHNOCHEF.IT