TECNOSERVICE'21 srl
by Tinti Sergio
Via Carlo Pisacane, 134
61032 Fano (PU) Italy
P.IVA IT0200411413

Tel. +39 0721 805911
FAX +39 0721 809794
e-mail: staff@technochef.it
www.technochef.it
www.technochef.eu

Services and Technologies for professional catering since 1973

DESCRIPTION PROFESSIONELLE

Mitigeur de comptoir monotrou , avec douchette suspendue, réalisé sur **un corps en laiton massif** :
.

- **Tige de fixation filetée de** 50 mm de long ;
- **boutons** triangulaires ;
- livraison avec **douche suspendue** soutenue par **ressort** et équipée de **clapets anti-retour** ;
- **débit d'eau** : 16 lt/min.

.
marquage CE
FABRIQUÉ EN ITALIE

CODE	DESCRIPTION	PRIX/LIVRAISON
KL2s.2403.19N.s3	Mitigeur monotrou avec douchette suspendue, commandes à bouton	**€ 190,16** *TVA exclue* **Expédition à calculer** **Livraison** 4 à 9 jours

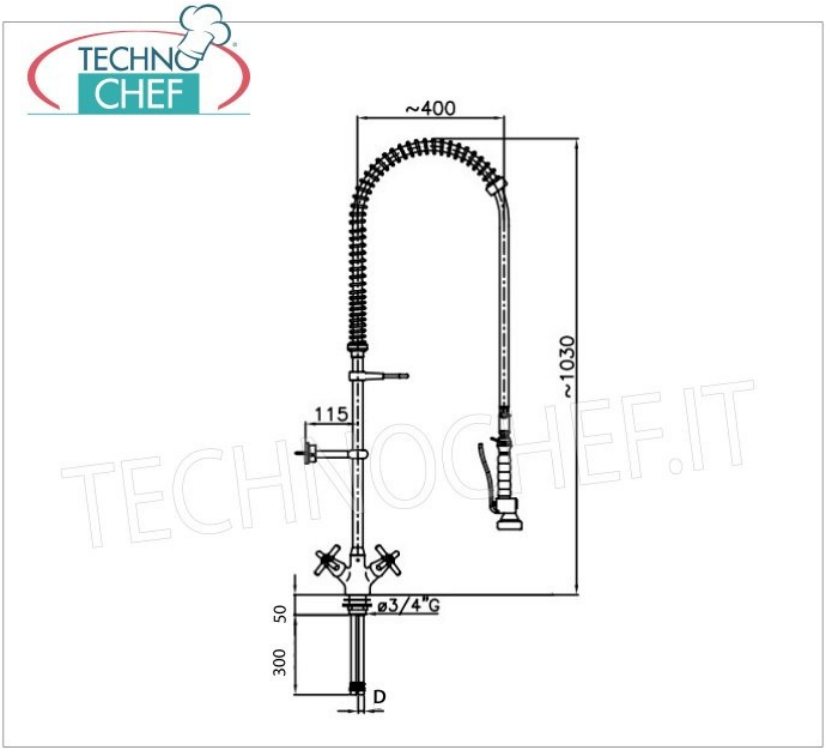

TECHNOCHEF.IT