TECNOSERVICE'21 srl
by Tinti Sergio
Via Carlo Pisacane, 134
61032 Fano (PU) Italy
P.IVA IT0200411413

Tel. +39 0721 805911
FAX +39 0721 809794
e-mail: staff@technochef.it
www.technochef.it
www.technochef.eu

Services and Technologies for professional catering since 1973

FICHE TECHNIQUE

alimentation électrique	Trifase
Volts	V 400/3
fréquence (Hz)	5060
puissance (KW)	0,75
poids net (Kg)	101
poids brut (Kg)	110
largeur (mm)	557
profondeur (mm)	604
hauteur (mm)	595

DESCRIPTION PROFESSIONELLE

Mod.RLM-CP42 - COUPE-PAIN ÉLECTRIQUE, AUTOMATIQUE, PROGRAMMABLE, avec COUVERCLE SUPÉRIEUR pour PAIN À DÉJEUNER avec CROÛTE DURE, longueur de coupe maximale 42 cm:

- **structure** en **acier sablé** et **thermolaqué** ;
- **chargement frontal supérieur** ;
- **surface de travail inclinée** ;
- **capot supérieur;**
- **protection avec photocellule** ;
- **convient** au **pain à croûte mi-dure et également à une utilisation intensive** ;
- **Bac ramasse** - **miettes** en **acier peint;**
- **longueur de coupe max** : **420 mm** ;
- **hauteur de coupe de 60 à 180 mm** ;
- **réglage** du **seul cycle ou** de **coupe** en **continu** avec **réglage de** la **vitesse;**
- **épaisseur de tranche de votre choix de 7 à 18 mm** ;
- **pince à pain en polycarbonate** ;
- pression de poussée réglable;
- presse à ressorts réglables;
- **puissant** et **fiable avec tous les types de pain;**
- **facile à nettoyer et en toute sécurité** , grâce au ramasse-miettes avec micro-interrupteur qui empêche la machine de démarrer sans sa

fermeture préalable.

En option / accessoires :
- meuble bas - Cod.RLM-BA42.

Marque CE
Fabriqué en Italie

CODE	DESCRIPTION	PRIX/LIVRAISON
RLM-CP42	COUPE-PAIN ÉLECTRIQUE, AUTOMATIQUE ET PROGRAMMABLE, avec couvercle supérieur pour PAIN À DÉJEUNER AVEC CROÛTE DURE, longueur maximale 42 cm, hauteur de coupe jusqu'à 18 cm, épaisseur de tranche au choix de 7 à 18 mm, moteur de Kw. 0,75, V .400 / 3, Poids 101 Kg, dim.mm.557x604x595h	**€ 3.431,91** *TVA exclue* **Expédition à calculer** **Livraison** 8 à 15 jours

FICHE TECHNIQUE

CODE/PHOTO	DESCRIPTION	PRIX/LIVRAISON
RLM-BA42 	**Base mobile pour Mod. RLM-G42, RLM-G42COVER, RLM-C42, RLM-CP42.**	**€ 308,84** *TVA exclue* **Expédition à calculer** **Livraison** 4 à 9 jours

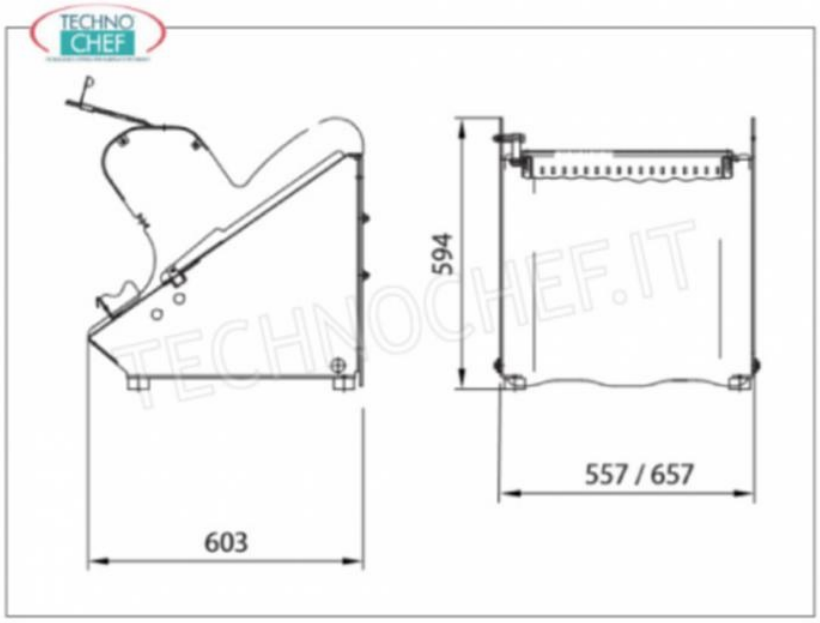

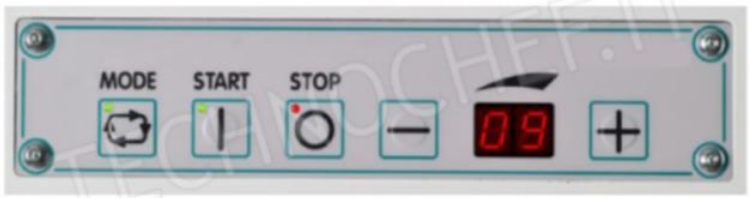

TECHNOCHEF.IT