TECNOSERVICE'21 srl
by Tinti Sergio
Via Carlo Pisacane, 134
61032 Fano (PU) Italy
P.IVA IT0200411413

Tel. +39 0721 805911
FAX +39 0721 809794
e-mail: staff@technochef.it
www.technochef.it
www.technochef.eu

Services and Technologies for professional catering since 1973

DESCRIPTION PROFESSIONELLE

VITRINE RÉFRIGÉRÉE sur SUPPORT À ROULETTES, version libre-service ouverte, Ligne VR2000, complète avec GROUPE FRIGORIFIQUE, GAMME COMPLÈTE avec longueur de 1000 à 1500 mm :

.

- **surface d'affichage** en **acier inoxydable AISI 304** ;
- **plan de travail en granit** ;
- **verre libre-service non trempé** ;
- **complet** avec **groupe frigorifique** ;
- **température +4°/+6° C** ;
- **réfrigération statique** ;
- **disponible** en **2 longueurs** :
- - **1000 mm** (Mod.ZO-VRS7L100)
  - **1500 mm** (Mod.ZO-VRS7L150)
- équipé **d'un support à roulettes** ;
- **adapté à la présentation de produits alimentaires frais** ;
- **surface d'exposition** : 0,47 m2 (Mod.ZO-VRS7L100), 0,73 m2 (Mod.VRS7L150) ;
- **y compris l'emballage en caisse en bois** .

MARQUAGE CE
FABRIQUÉ EN ITALIE

MODÈLES DISPONIBLES

ZO-VRS7L100

VITRINE RÉFRIGÉRÉE sur SUPPORT À ROULETTES, version SELF-SERVICE ouverte, STATIQUE, température +4°/+6°C, Ligne VR2000, complète avec groupe frigorifique et cage en bois, V.230/1, Kw.0.441, dim.mm.1000x930x900h

€ 1.319,14
TVA exclue
Expédition à calculer

Livraison 20 à 30 jours

ZO-VRS7L150

VITRINE RÉFRIGÉRÉE sur SUPPORT À ROULETTES, version SELF-SERVICE ouverte, STATIQUE, température +4°/+6°C, Ligne VR2000, complète avec groupe frigorifique et cage en bois,

€ 1.469,96
TVA exclue
Expédition à calculer

V.230/1, Kw.0.441, dim.mm.1500x930x900h
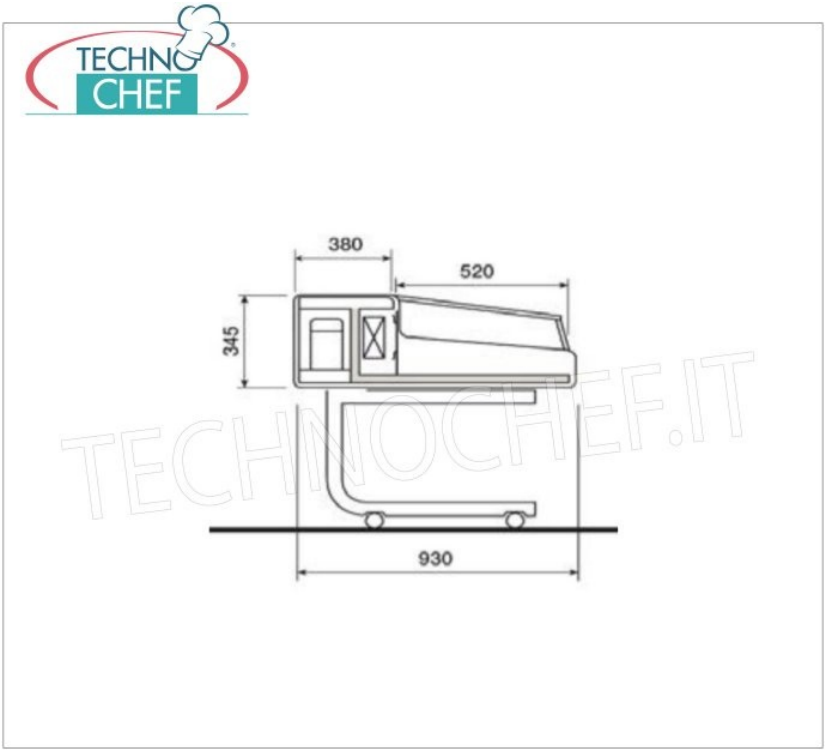
Livraison 20 à 30 jours