TECNOSERVICE'21 srl
by Tinti Sergio
Via Carlo Pisacane, 134
61032 Fano (PU) Italy
P.IVA IT0200411413

Tel. +39 0721 805911
FAX +39 0721 809794
e-mail: staff@technochef.it
www.technochef.it
www.technochef.eu

Services and Technologies for professional catering since 1973

FICHE TECHNIQUE

poids net (Kg)	44,5
largeur (mm)	570
profondeur (mm)	775
hauteur (mm)	550

DESCRIPTION PROFESSIONELLE

TRANCHEUSE MANUELLE À VOLANT, avec diamètre de lame 300 mm :

.

- **construit entièrement en aluminium** et **acier inoxydable** ;
- **compact** , **fonctionnel** , avec une ligne élégante et extrêmement simple à nettoyer ;
- **diamètre de la lame 300 mm** ;
- **régulateur de coupe** : mm.0-3 ;
- **course du chariot** : mm.255 ;
- **capacité de coupe** : rond diamètre 210mm, rectangulaire 240x210h mm ;
- **créé pour découper toutes les charcuteries** et **notamment les jambons crus** ;
- **extrême facilité de nettoyage** , ayant de grands espaces entre la lame et la tête ;
- une **machine fonctionnelle** en plus d'être un **joli meuble** ;
- **disponible en rouge standard** ;
- sur demande possibilité de **personnalisation avec logo** et **couleurs de l'échelle RAL** .

Options/Accessoires :
- Piédestal de support en fonte avec base ronde (personnalisable sur demande dans toutes les couleurs de la gamme RAL) - Mod.NW-570/300
- Piédestal de support en fer (personnalisable sur demande dans toutes les couleurs de la gamme RAL) - Mod.NW-580/300

Marquage CE
Fabriqué en Italie

CODE	DESCRIPTION	PRIX/LIVRAISON
TCF205-001100	Trancheuse manuelle FLYWHEEL, diamètre de lame 300 mm, couleur standard ROUGE ou personnalisable dans l'échelle RAL, poids 44,5 Kg,	**€ 2.854,39** *TVA exclue*

	dim.mm.775x570x680h	**Expédition à calculer** **Livraison** 10 à 18 jours

FICHE TECHNIQUE

CODE/PHOTO	DESCRIPTION	PRIX/LIVRAISON
TCF205-001300	**TECHNOCHEF - Pied de support en fonte à base ronde pour trancheuse à volant**	**€ 991,28** *TVA exclue* **Expédition à calculer** **Livraison** 4 à 9 jours

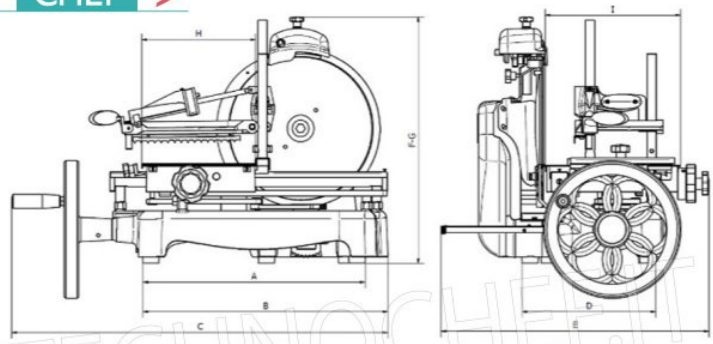

TECHNOCHEF.IT

Rif.	Particolare	300/10H
A	Distanza piedini	465
B	Ingombro di taglio	530
C	Ingombro massimo inizio/fine corsa	775
D	Distanza piedini	310
E	Ingombro massimo in larghezza	570
F	Altezza	555
G	Ingombro massimo in altezza	680
H	Lunghezza piatto	240
I	Larghezza piatto	295