TECNOSERVICE'21 srl
by Tinti Sergio
Via Carlo Pisacane, 134
61032 Fano (PU) Italy
P.IVA IT0200411413

Tel. +39 0721 805911
FAX +39 0721 809794
e-mail: staff@technochef.it
www.technochef.it
www.technochef.eu

Services and Technologies for professional catering since 1973

FICHE TECHNIQUE

alimentation électrique	Monofase
Volts	V 230/1
fréquence (Hz)	50
puissance (KW)	3,5
largeur (mm)	300
profondeur (mm)	600
hauteur (mm)	290

DESCRIPTION PROFESSIONELLE

CUISEUR À PÂTES ÉLECTRIQUE À POSER, Ligne PLUS 600, Série PASTA ITALY, avec cuve en acier inoxydable de 11 litres :
.

- **Plan de travail en acier inoxydable AISI 304** ;
- **cuve emboutie** à **larges bords arrondis** , entièrement réalisée en **acier inoxydable AISI 316** ;
- **capacité utile du réservoir** : **11 litres** ;
- **circulation de l'eau garantie par un fond perforé** qui éloigne les paniers du fond de la cuve et protège les éléments chauffants situés directement à l'intérieur de la cuve ;
- **robinet de vidange à bille** avec raccord à baïonnette avant commandé par une poignée résistante à la chaleur ;
- **Garantie 2 ans** .

Accessoires/Options :
- N.2 1/2 paniers, dim.mm.100x292x158h.

Marquage CE
Fabriqué en Italie

CODE	DESCRIPTION	PRIX/LIVRAISON
BS-E6CP3B	CUISEUR À PÂTES ÉLECTRIQUE À POSER, BERTOS, Ligne PLUS 600, Série PASTA ITALY, avec cuve en acier inoxydable de 11 litres, V.230/1, Kw.3,5, dim.mm.300x600x290h	**€ 835,66** *TVA exclue* **Expédition à calculer** **Livraison** 8 à 15 jours

FICHE TECHNIQUE
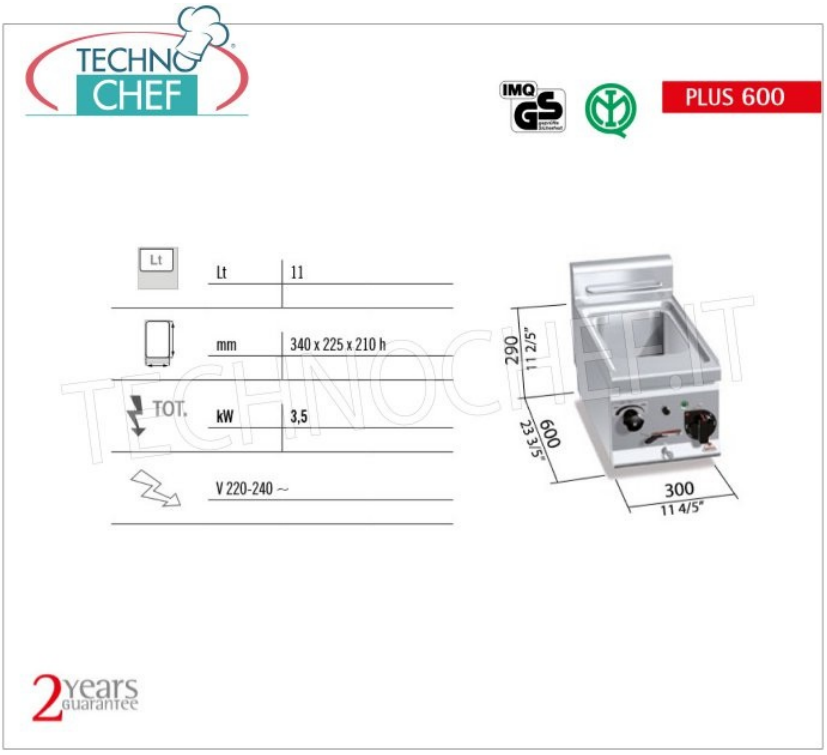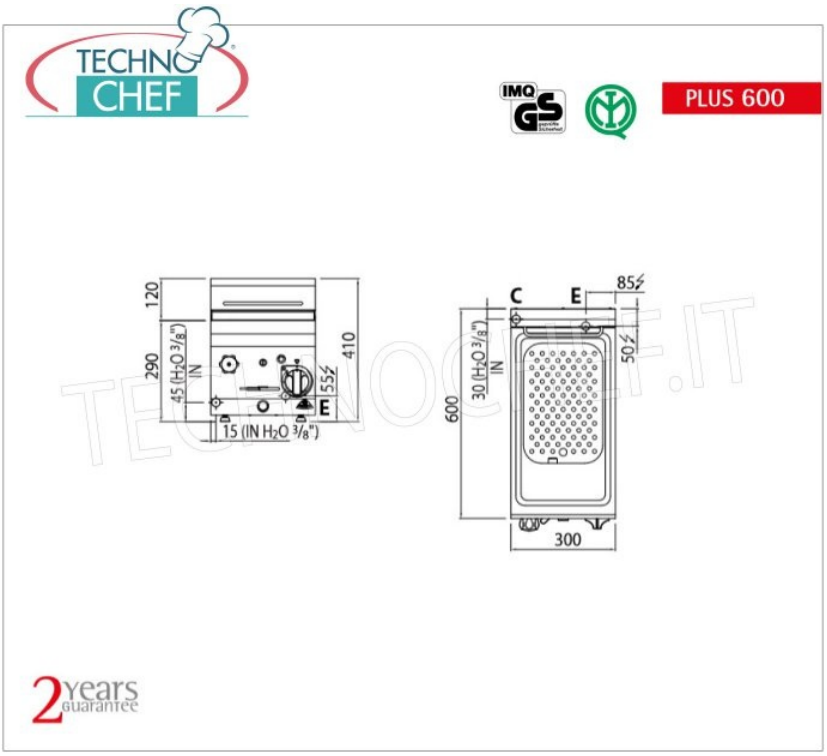
CODE/PHOTO	DESCRIPTION	PRIX/LIVRAISON
BS-6ECS1/2	**Kit 2 demi-paniers**	**€ 106,46** *TVA exclue* **Expédition à calculer** **Livraison** 4 à 9 jours