TECNOSERVICE'21 srl
by Tinti Sergio
Via Carlo Pisacane, 134
61032 Fano (PU) Italy
P.IVA IT0200411413

Tel. +39 0721 805911
FAX +39 0721 809794
e-mail: staff@technochef.it
www.technochef.it
www.technochef.eu

Services and Technologies for professional catering since 1973

FICHE TECHNIQUE

alimentation électrique	Trifase
Volts	V 400/3 +N
fréquence (Hz)	50
puissance (KW)	6,74
poids brut (Kg)	162
largeur (mm)	720
profondeur (mm)	770
hauteur (mm)	1900

DESCRIPTION PROFESSIONELLE

LAVE-VAISSELLE À CAPOT RELEVABLE en VERSION AMÉLIORÉE avec panier CARRÉ 600x500 mm, production max. 60 paniers/heure, COMMANDES NUMÉRIQUES :

.

- **La carrosserie est entièrement réalisée en acier AISI 304** et a été conçue avec tous les composants dans la partie avant pour permettre une assistance facile par le technicien ;
- **Commandes numériques avec affichage** ;
- **4 cycles de lavage** de **60/90/120/240 secondes** ;
- **Hauteur utile max** : **assiettes 400 mm** , **pots 395 mm,**
- **Convient aux plaques de cuisson 600x400 mm** (pâtisserie-pizza) ;
- Corbeilles à pain de 60 litres (H=400),
- **Turbines de lavage en acier inoxydable** diamètre 30 mm. avec jets hélicoïdaux moulés;
- **Turbine de rinçage en acier inoxydable** avec vitesse de rotation réglable ;
- Distributeur de liquide de rinçage électrique réglable;
- Distributeur de détergent électrique réglable;
- Injecteur de détergent de lavage en acier inoxydable soudé sur le réservoir ;
- **Filtre de pompe** ;
- **Filtre intégral en acier inoxydable à réservoir complet** en 2 pièces ;
- **Système de contrôle via carte électronique avec Dip-Switch simple et extrêmement efficace** ,
- **Réglage et contrôle des températures de lavage et de rinçage** ,
- **Fonction Thermostop** réglable qui garantit de meilleurs résultats,

- **Affichage indiquant les températures et le cycle de lavage sélectionné** ,
- **Bouton de démarrage intelligent** ,
- **Système d'autodiagnostic** ,
- Le contrôle électronique vous permet de gérer différents paramètres pour vous offrir un grand niveau de personnalisation en fonction de vos besoins tandis que l'autodiagnostic vous permet de minimiser les temps d'arrêt de la machine en suggérant déjà quelques opérations simples à effectuer pour résoudre la situation,
- **Avis de maintenance programmée** ,
- Cycle de rinçage supplémentaire automatique,
- **1 cycle de vidange automatique** (avec pompe de vidange installée),
- Temps de vidange et de rinçage réglables,
- Lecture de température via des sondes NTC précises,
- Turbines de lavage et de rinçage en acier inoxydable,
- **Double distributeur de détergent et de produit de rinçage installé en standard** ,
- **Réservoir moulé à double paroi** d'une capacité de 37 litres ;
- Résistance du bain Kw.4.5,
- Capacité de la chaudière 7,3 lt.
- Résistance de la chaudière Kw.5.4,
- Pompe de lavage de 1,34 kW (1,8 CV),
- Dureté de l'eau recommandée 7÷10 °f,
- Consommation d'eau par cycle à 2 bars : 2,0 lt.

Compris:
- 1 panier pour 22 assiettes, dimensions mm. 500x600x100h
- 1 panier à verres, dimensions mm. 500x600x100h
- 1 panier à couverts de 8 places
- 1 panier plateau 10/12 places dim.mm.500x600x100h.
- 2 filtres à réservoir plein

Accessoires/Optionnels :
- **23138** - Kit de pompe à pression 0,5 CV.
- **18698** - Kit 4 pieds réglables en acier inoxydable 50-70 mm.
- **17516** - Pompe à pression installée 0,5 CV
- **21116** - Pompe de vidange installée 32W.
- **22440** - Pompe de vidange 32W.

marquage CE
Fabriqué en Italie

CODE	DESCRIPTION	PRIX/LIVRAISON
TCF322-001700	LAVE-VAISSELLE À CAPOT RELEVABLE en VERSION AMÉLIORÉE avec panier CARRÉ 600x500 mm, 4 cycles de 60/90/120/240 sec, production max. 60 paniers/heure, doseur électrique de détergent et de produit de rinçage, V.400/3+N, Kw.6.74, Poids 162 Kg, dim.mm.720x770x1900h	**€ 3.281,20** *TVA exclue* **Expédition à calculer** **Livraison** 8 à 15 jours

FICHE TECHNIQUE

CODE/PHOTO	DESCRIPTION	PRIX/LIVRAISON
TCF322-002612 	**TECHNOCHEF - Kit pompe de vidange 32W**	**€ 173,00** *TVA exclue* **Expédition à calculer** **Livraison** 4 à 9 jours
TCF322-002603 	**TECHNOCHEF - Kit pompe à pression 0,5 CV**	**€ 176,61** *TVA exclue* **Expédition à calculer** **Livraison** 4 à 9 jours
TCF322-002611	**TECHNOCHEF - Pompe de vidange installée 32W**	**€ 187,43** *TVA exclue* **Expédition à calculer**

Livraison 4 à 9 jours
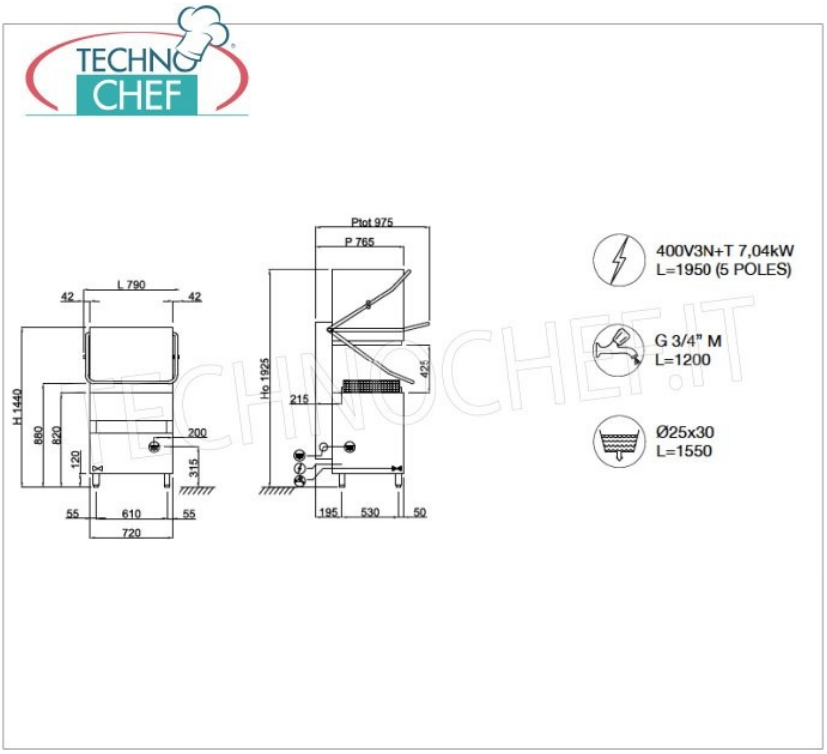
TCF322-002601	**TECHNOCHEF - Pompe à pression installée 0,5 CV**	**€ 199,78** *TVA exclue* **Expédition à calculer** **Livraison** 4 à 9 jours