TECNOSERVICE'21 srl
by Tinti Sergio
Via Carlo Pisacane, 134
61032 Fano (PU) Italy
P.IVA IT0200411413

Tel. +39 0721 805911
FAX +39 0721 809794
e-mail: staff@technochef.it
www.technochef.it
www.technochef.eu

Services and Technologies for professional catering since 1973

FICHE TECHNIQUE

poids net (Kg)	135
largeur (mm)	1560
profondeur (mm)	1060
hauteur (mm)	1484

DESCRIPTION PROFESSIONELLE

SUPPORT EN ACIER INOXYDABLE pour STOCKAGE DE GLACE sur 2 CONTENEURS À ROUES de 108 kg chacun et une RÉSERVE de 50 kg au-dessus :

- **structure porteuse** en **acier inoxydable 18/8** ;
- **Conteneurs à 2 roues** en **polyéthylène moulé** , aptes au contact avec les produits alimentaires **; isolés intérieurement** pour assurer la conservation de la glace ;
- **capacité 108 kg chacun** et **50 kg de réserve** ;
- peut être utilisé avec : machines à glace granulaire **Mod** . **G280-G510** , machines à glaçons verticaux **Mod.VM500-VM900** et machines à glace en écailles **Mod** . **MUSTER 350-600-350 Split** .

marquage CE
Fabriqué en Italie

CODE	DESCRIPTION	PRIX/LIVRAISON
TCF362-DRB100	Support en acier inoxydable pour le stockage de glace sur 2 conteneurs à roues de 108 kg chacun, avec réserve de 50 kg au-dessus, pour les fabricants : Mod.G 280/510, Mod.VM500/900 et Mod.MUSTER 350/600/350Split, dim.mm.1560x1060x1484h.	**€ 3.815,29** *TVA exclue* **Expédition à calculer** **Livraison** 8 à 15 jours

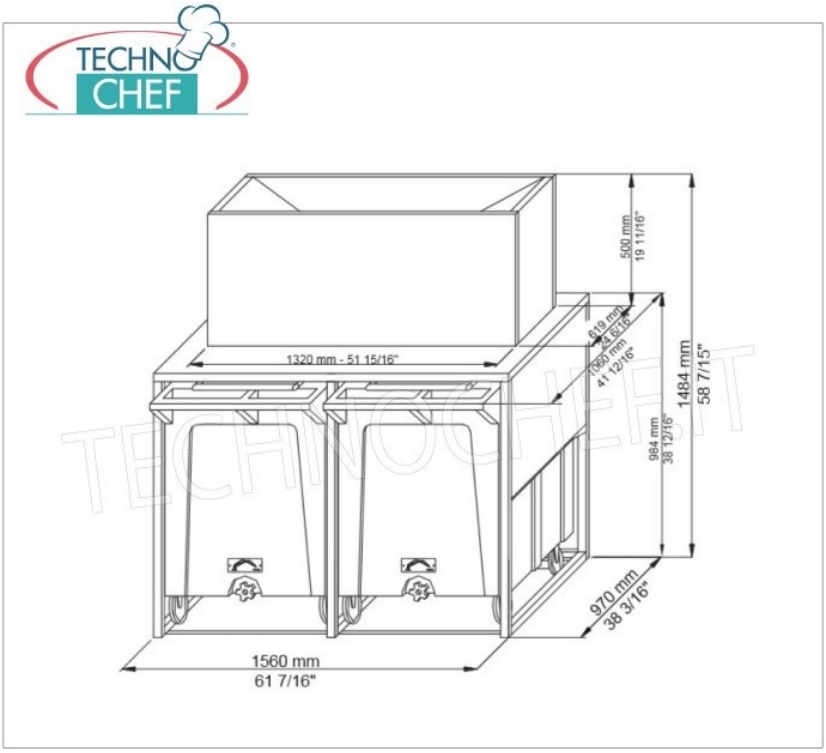
500 mm
19 11/16"
619 mm
24 6/16"
1320 mm - 51 15/16"
1060 mm
41 12/16"
1484 mm
58 7/15"
984 mm
38 12/16"
970 mm
38 3/16"
1560 mm
61 7/16"