TECNOSERVICE'21 srl
by Tinti Sergio
Via Carlo Pisacane, 134
61032 Fano (PU) Italy
P.IVA IT0200411413

Tel. +39 0721 805911
FAX +39 0721 809794
e-mail: staff@technochef.it
www.technochef.it
www.technochef.eu

Services and Technologies for professional catering since 1973

FICHE TECHNIQUE

poids net (Kg)	81
poids brut (Kg)	90
largeur (mm)	710
profondeur (mm)	870
hauteur (mm)	800

DESCRIPTION PROFESSIONELLE

TRANCHEUSE MANUELLE À VOLANT, diamètre de lame 350 mm, composée d'alliage d'aluminium et de pièces en acier, avec émaillage au feu,

.

- **construit en pièces d'aluminium et d'acier** avec une **peinture cuite,** c'est un **véritable bijou avec un design** soigné dans les moindres détails,
- **épaisseur de coupe de 0 à 2,5 mm** - 9 positions,
- **capacité de coupe : mm 270x240h** ,
- taille-crayon intégré,
- le volant est manuel et **peut donc fonctionner même dans des endroits sans électricité ;**
- robuste, durable et fiable, un produit pour les vrais connaisseurs,
- équipé d' **un anneau de protection autour de la lame conforme aux normes CEE,**
- **totalement personnalisable** en termes de couleur et de finitions,
- **Coloris standards : rouge, noir, crème** (à préciser lors de la commande).

.

Accessoires/Options :

- volant à fleurs roses
- piédestal

NB : **VERSION DE BASE AVEC VOLANT LISSE** . Le volant fleuri est en option, voir prix dans les accessoires.

MARQUE CE
FABRIQUÉ EN ITALIE

CODE	DESCRIPTION	PRIX/LIVRAISON
FAC-350VOLANOSTD	Trancheuse verticale manuelle à VOLANT pour	

	charcuterie, diamètre de lame 350 mm, coloris standards : ROUGE, NOIR, CRÈME ou personnalisable sur demande, dim. mm 710x870x800h.	**€ 3.904,15** *TVA exclue* **Expédition à calculer** **Livraison** 8 à 15 jours

FICHE TECHNIQUE

CODE/PHOTO	DESCRIPTION	PRIX/LIVRAISON
FAC-VOLF350/370 	**FAC - Volant Fiorato 350/370**	**€ 311,15** *TVA exclue* **Expédition à calculer** **Livraison** 4 à 9 jours
FAC-PD350/370 	**FAC - Piédestal, Mod.PD350/370**	**€ 916,36** *TVA exclue* **Expédition à calculer** **Livraison** 8 à 15 jours

TECHNO
CHEF
TECHNOCHEF.IT

TECHNO
CHEF
TECHNOCHEF.IT

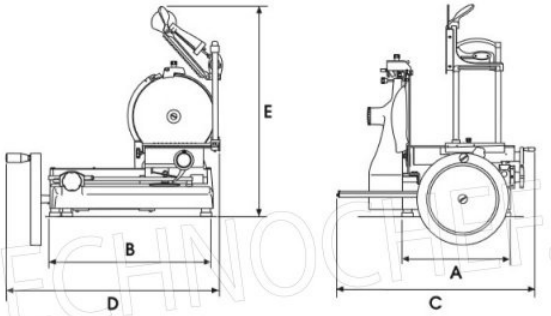

	F 350 VOLANO	F 370 VOLANO
A mm	400	400
B mm	650	650
C mm	710	710
D mm	870	870
E mm	800	800
kg	81	81

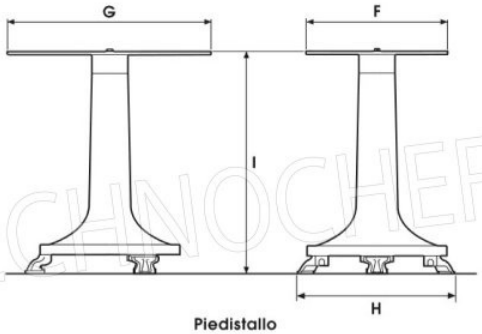

TECHNOCHEF.IT

Piedistallo

F mm	450
G mm	700
H mm	640
I mm	**795**
kg	**53**