TECNOSERVICE'21 srl
by Tinti Sergio
Via Carlo Pisacane, 134
61032 Fano (PU) Italy
P.IVA IT0200411413

Tel. +39 0721 805911
FAX +39 0721 809794
e-mail: staff@technochef.it
www.technochef.it
www.technochef.eu

Services and Technologies for professional catering since 1973

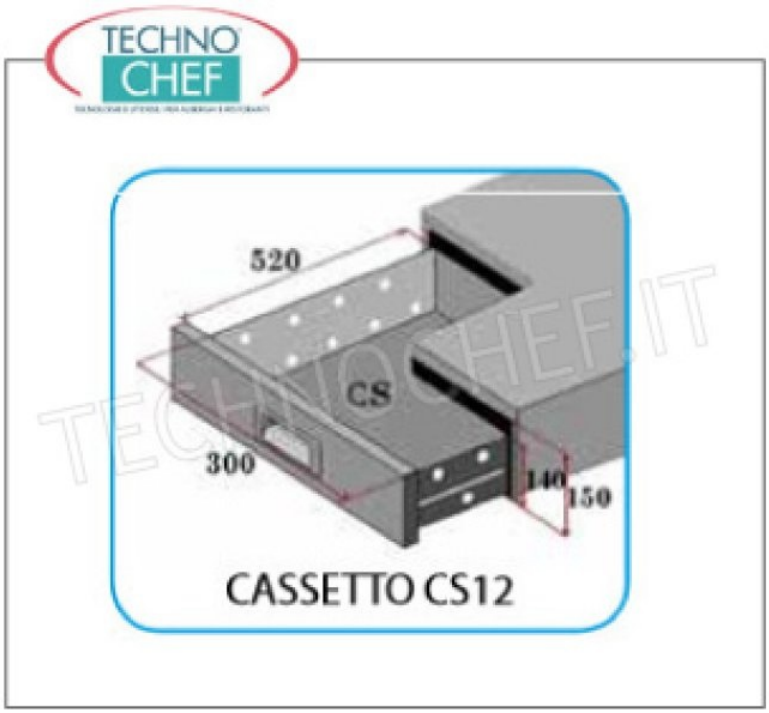

DESCRIPTION PROFESSIONELLE

CODE	DESCRIPTION	PRIX/LIVRAISON
FC-CS12-FC	Ensemble de 2 tiroirs	**€ 250,50** *TVA exclue* **Expédition à calculer** **Livraison** 4 à 9 jours

FICHE TECHNIQUE

CODE/PHOTO	DESCRIPTION	PRIX/LIVRAISON
FC-G-S901-FC 	**Forcold - Réfrigérateur / Table Réfrigérée 2 Portes, Temp. + 2 ° / + 8 ° C, lt.240, Statique, Classe E, modèle G-S901-FC**	**€ 531,31** *TVA exclue* **Expédition à calculer** **Livraison** 8 à 15 jours
FC-G-S903TOP-FC 	**Forcold - Réfrigérateur / Table Réfrigérée 3 Portes, Temp. + 2 ° / + 8 ° C, lt.368, Statique, modèle G-S903TOP-FC**	**€ 757,05** *TVA exclue* **Expédition à calculer** **Livraison** 8 à 15 jours
FC-G-PS200-FC 	**Saladette réfrigérée 2 portes, conçue pour 5 bacs GN 1/6, mod .G-PS200-FC**	**€ 605,64** *TVA exclue* **Expédition à calculer** **Livraison** 8 à 15 jours

FC-G-S903PZ-FC 	**Comptoir à pizza réfrigéré, 3 portes, dim.mm.1400x700x1020h**	**€ 867,17** *TVA exclue* **Expédition à calculer** **Livraison** 8 à 15 jours
FC-G-PS300-FC 	**Saladette Réfrigérée 3 Portes, conçue pour 8 bacs GN 1/6, mod. G-PS300-FC**	**€ 845,15** *TVA exclue* **Expédition à calculer** **Livraison** 8 à 15 jours