TECNOSERVICE'21 srl
by Tinti Sergio
Via Carlo Pisacane, 134
61032 Fano (PU) Italy
P.IVA IT0200411413

Tel. +39 0721 805911
FAX +39 0721 809794
e-mail: staff@technochef.it
www.technochef.it
www.technochef.eu

Services and Technologies for professional catering since 1973

FICHE TECHNIQUE

puissance (KW)	0,515
poids net (Kg)	20
poids brut (Kg)	24
largeur (mm)	296
profondeur (mm)	509
hauteur (mm)	676

DESCRIPTION PROFESSIONELLE

COUPE-LÉGUMES ÉLECTRIQUE DE TABLE PROFESSIONNEL avec MAXI HOPPER :

.

- Le coupe-légumes TM-TG est une version de l'historique TM qui, grâce à la **nouvelle trémie géante d'introduction du produit** , **exploite au maximum la puissance du moteur** et la **structure solide** du TM ;
- **Il permet de traiter plus facilement une plus grande quantité de produit en exploitant pleinement la capacité de coupe du disque** , il partage entièrement les caractéristiques fonctionnelles et électriques du TM ;
- **Transmission de mouvement par courroie crantée** ;
- **Compatibilité avec tous les disques TM sauf PS** qui sont dédiés ;
- **Couvercle en aluminium-acier inoxydable avec chargement à 360°** ;
- Levier pour soulever et faire tourner le presseur avec micro;
- Tube d'introduction sans micro ;
- **Conception de trémie unique** pour éliminer la vis centrale du disque ;
- GRANDE FACILITÉ DE CHARGEMENT;
- **Vitesse du disque : 300 tr/min** ;
- **Dim. trémie : mm h.150 x ø192** ;

Accessoires/Optionnels :

- Large disponibilité de disques pour toutes les applications.

MARQUAGE CE
FABRIQUÉ EN ITALIE

MODÈLES DISPONIBLES

SI-40755002P	**Coupe-légumes électrique de table avec grande trémie, système de chute directe du produit, vitesse 300 tr/min, V.230/1, Watt.515, Poids 20 Kg, dim.mm.296x509x676h**	**€ 1.279,47** *TVA exclue* **Expédition à calculer** **Livraison** 4 à 9 jours
SI-40755003P	**Coupe-légumes électrique de table avec grande trémie, système de chute directe du produit, vitesse 300 tr/min, V.400/3, Watt.515, Poids 20 Kg, dim.mm.296x509x676h**	**€ 1.307,67** *TVA exclue* **Expédition à calculer** **Livraison** 4 à 9 jours

FICHE TECHNIQUE

CODE/PHOTO	DESCRIPTION	PRIX/LIVRAISON
SI-40750040	**Sirman - Support disque en métal pour coupe-légumes**	**€ 9,84** *TVA exclue* **Expédition à calculer** **Livraison** 4 à 9 jours
SI-40751DF10	**Sirman - Disque à trancher DF10 - 10 mm**	**€ 32,46** *TVA exclue* **Expédition à calculer** **Livraison** 4 à 9 jours
SI-40751DTV	**Sirman - Disque à râper DTV - 1 mm**	**€ 32,46** *TVA exclue* **Expédition à calculer** **Livraison** 4 à 9 jours
SI-40751DF08	**Sirman - Disque à trancher DF8 - 8 mm**	**€ 35,04** *TVA exclue* **Expédition à calculer** **Livraison** 4 à 9 jours

SI-40751DT07	**Sirman - Disque d'écorchage DT7 - 7 mm**	**€ 35,04** *TVA exclue* **Expédition à calculer** **Livraison** 4 à 9 jours
SI-40751DT09	**Sirman - Disque à écorcher DT9 - 9 mm - Mozzarella**	**€ 36,35** *TVA exclue* **Expédition à calculer** **Livraison** 4 à 9 jours
SI-40751DT04	**Sirman - Disque d'écorchage DT4 - 4 mm**	**€ 37,64** *TVA exclue* **Expédition à calculer** **Livraison** 4 à 9 jours
SI-40751DF04	**Sirman - Disque à trancher DF4 - 4 mm**	**€ 38,95** *TVA exclue* **Expédition à calculer** **Livraison** 4 à 9 jours
SI-40751DF05	**Sirman - Disque à trancher DF5 - 5 mm - Spécial Tomates**	**€ 38,95** *TVA exclue* **Expédition à calculer** **Livraison** 4 à 9 jours
SI-40751DT03	**Sirman - Disque à râper DT3 - 3 mm -**	**€ 38,95** *TVA exclue* **Expédition à calculer** **Livraison** 4 à 9 jours
SI-40751DT02	**Sirman - Disque à râper DT2 - 2 mm**	**€ 41,54** *TVA exclue* **Expédition à calculer** **Livraison** 4 à 9 jours
SI-40751DF02	**Sirman - Disque à trancher DF2 - 2 mm**	**€ 42,86** *TVA exclue* **Expédition à calculer** **Livraison** 4 à 9 jours
SI-40751DF03	**Sirman - Disque à trancher DF3 - 3 mm**	**€ 42,86** *TVA exclue* **Expédition à calculer** **Livraison** 4 à 9 jours

SI-40751DF01	**Sirman - Disque à trancher DF1 - 1 mm**	**€ 44,15** *TVA exclue* **Expédition à calculer** **Livraison** 4 à 9 jours
SI-40751DTV8	**Sirman - Disque d'écorchage DTV8 - 8 mm**	**€ 48,86** *TVA exclue* **Expédition à calculer** **Livraison** 4 à 9 jours
SI-40751DQ10	**Sirman - Disque à tronçonner julienne DQ10 - 10 mm**	**€ 57,87** *TVA exclue* **Expédition à calculer** **Livraison** 4 à 9 jours
SI-40751DQ08	**Sirman - Disque à tronçonner julienne DQ8 - 8 mm**	**€ 60,43** *TVA exclue* **Expédition à calculer** **Livraison** 4 à 9 jours
SI-40751DQ06	**Sirman - Disque à tronçonner julienne DQ6 - 6 mm**	**€ 63,00** *TVA exclue* **Expédition à calculer** **Livraison** 4 à 9 jours
SI-40751DQ04	**Sirman - Disque à tronçonner julienne DQ4 - 4 mm**	**€ 65,57** *TVA exclue* **Expédition à calculer** **Livraison** 4 à 9 jours
SI-40751PS20G	**Sirman - PS20G Cube Disc - 20 mm (à combiner avec DF Disc)**	**€ 198,59** *TVA exclue* **Expédition à calculer** **Livraison** 4 à 9 jours
SI-40751PS14G	**Sirman - Disque pour Cubes PS14G - 14 mm (à combiner avec Disque DF14)**	**€ 214,36** *TVA exclue* **Expédition à calculer** **Livraison** 4 à 9 jours
SI-40751PS10G	**Sirman - Disque pour Cubes PS10G - 10 mm (à**	

	combiner avec Disque DF10)	**€ 236,42** *TVA exclue* **Expédition à calculer** **Livraison** 4 à 9 jours
SI-40751PS08G 	**Sirman - Disque pour Cubes PS8G - 8 mm (à combiner avec le Disque DF8)**	**€ 255,33** *TVA exclue* **Expédition à calculer** **Livraison** 4 à 9 jours

TECHNO
CHEF
SIRMAN
TECHNOCHEF.IT

TECHNO
CHEF
SIRMAN
TECHNOCHEF.IT

TECHNO CHEF
SIRMAN

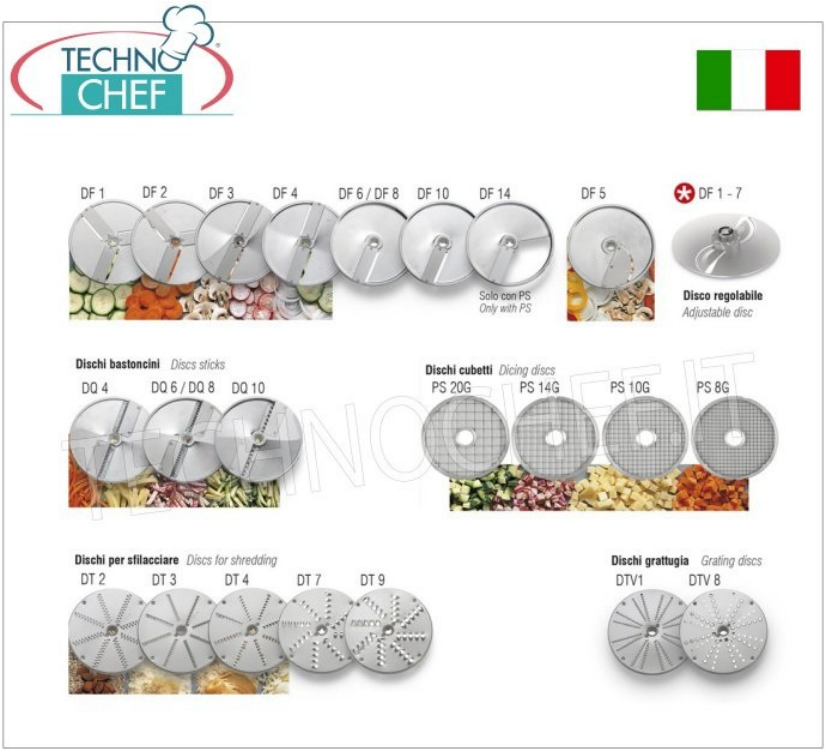
TECHNO CHEF
DF 1
DF 2
DF 3
DF 4
DF 6 / DF 8
DF 10
DF 14
Solo con PS
Only with PS
DF 5
DF 1 - 7
Disco regolabile
Adjustable disc
Dischi bastoncini Discs sticks
DQ 4
DQ 6 / DQ 8
DQ 10
Dischi cubetti Dicing discs
PS 20G
PS 14G
PS 10G
PS 8G
Dischi per sfilacciare Discs for shredding
DT 2
DT 3
DT 4
DT 7
DT 9
Dischi grattugia Grating discs
DTV1
DTV 8

TECHNOCHEF.IT

Potenza: watt 515 - Hp 0,7

Alimentazione: 1ph/3ph

Giri disco: rpm 300

Dim. tramoggia: mm h.150 x ø192

A: mm 225

B: mm 195

C: mm 255

D: mm 296

E: mm 509

F: mm 460

G: mm 676

H: mm 777

I: mm 612

L: mm 428

M: mm 915

Peso netto: kg 20

Dimensioni imballo: mm 720x350x800

Peso lordo: kg 24

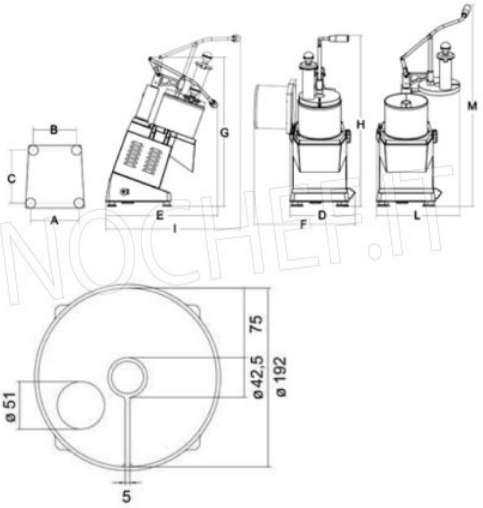

TECHNOCHEF.IT