TECNOSERVICE'21 srl
by Tinti Sergio
Via Carlo Pisacane, 134
61032 Fano (PU) Italy
P.IVA IT0200411413

Tel. +39 0721 805911
FAX +39 0721 809794
e-mail: staff@technochef.it
www.technochef.it
www.technochef.eu

Services and Technologies for professional catering since 1973

FICHE TECHNIQUE

alimentation électrique	Monofase
Volts	V 230/1
fréquence (Hz)	50
puissance (KW)	0,087
poids net (Kg)	41
largeur (mm)	493
profondeur (mm)	587
hauteur (mm)	840

DESCRIPTION PROFESSIONELLE

CAVE À VIN RÉFRIGÉRÉE pour vin en bouteille, 1 porte vitrée :

- **extérieur en tôle peinte en noir** , **intérieur en thermoformé noir** ;
- **capacité 130 lt** ;
- **double température : +5°~+10°C/+10°~+18°C** ;
- **dégivrage automatique** à l'arrêt du compresseur ;
- Moussage au cyclopentane (30 mm d'épaisseur par côté) ;
- **commande avec affichage numérique** ;
- consommation d'énergie réduite;
- Joint amovible;
- **lumière LED interne** (couleur BLEUE) ;
- porte réversible avec poignée cylindrique verticale;
- serrure et filtre à charbon N.1 de série ;
- alarme d'ouverture de porte;
- **verre de sécurité doublement trempé** ;
- **verre foncé pour la protection UV** ;
- **4 étagères réglables en bois** + **1 grille sur le fond** ;
- Gaz réfrigérant R600a ;
- niveau sonore 44 dB(A);
- N.4 Pieds réglables.

marquage CE
Fabriqué en ASIE

CODE	DESCRIPTION	PRIX/LIVRAISON
CZCW36DT	Cave à vin réfrigérée avec 1 porte vitrée, capacité 130 litres, dégivrage automatique, double température : +5°~+10°C/+10°~+18°C, éclairage LED, V.230/1, Kw. 0,087, poids 41 kg, dim.mm.493x587x840h	**€ 538,28** *TVA exclue* **Expédition à calculer** **Livraison** 4 à 9 jours

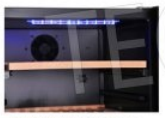
Luce LED di colore BLU

Controllore digitale

Ripiani in legno regolabili

Griglie in legno

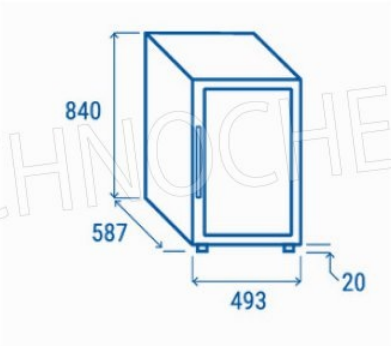

Profondità	587 mm
Altezza	840 mm
Larghezza	493 mm