TECNOSERVICE'21 srl
by Tinti Sergio
Via Carlo Pisacane, 134
61032 Fano (PU) Italy
P.IVA IT0200411413

Tel. +39 0721 805911
FAX +39 0721 809794
e-mail: staff@technochef.it
www.technochef.it
www.technochef.eu

Services and Technologies for professional catering since 1973

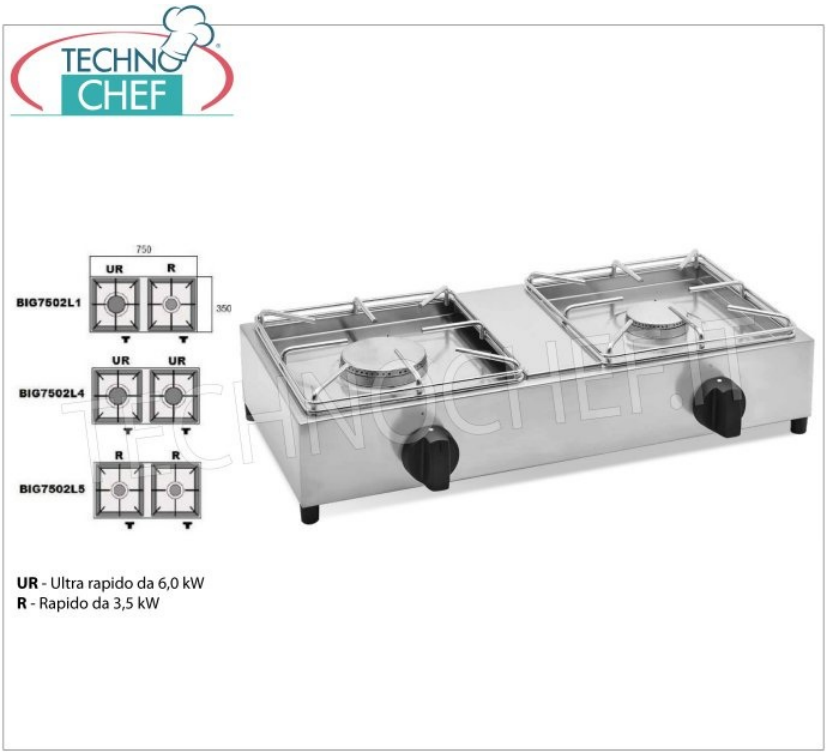

FICHE TECHNIQUE

poids net (Kg)	12
largeur (mm)	750
profondeur (mm)	350
hauteur (mm)	170

DESCRIPTION PROFESSIONELLE

Cuisinière à gaz de table avec 2 feux professionnels, gamme complète :

.

- **réchaud professionnel en inox 18/10** , fonctionnant au **gaz universel** , **avec soupape de sécurité** ;
- réalisé en **3 versions avec puissance thermique de 7,00 à 12,00 kw** ;
- bouton de commande ;
- dimensions mm.750x350x170h.

.
Marquage CE
Fabriqué en Italie

MODÈLES DISPONIBLES

FP-BIG7502L1

Réchaud à gaz de table, 2 feux en acier inoxydable, avec 1 BRÛLEUR ULTRA RAPIDE de 6,00 kW et 1 BRÛLEUR RAPIDE de 3,5 kW, dim.mm 750x350x170h

€ 484,73
TVA exclue
Expédition à calculer

Livraison 4 à 9 jours

FP-BIG7502L4

Cuisinière à gaz de table, 2 feux en acier inoxydable, avec 2 BRÛLEURS ULTRA RAPIDES de 6,00+6,00 kw, dim.mm 750x350x170h

€ 484,73
TVA exclue
Expédition à calculer

Livraison 4 à 9 jours

FP-BIG7502L5	**Cuisinière à gaz de table, 2 feux en acier inoxydable, avec 2 BRÛLEURS RAPIDES de 3,5+3,5 kw, dim.mm 750x350x170h**	**€ 484,73** *TVA exclue* **Expédition à calculer** **Livraison** 4 à 9 jours