TECNOSERVICE'21 srl
by Tinti Sergio
Via Carlo Pisacane, 134
61032 Fano (PU) Italy
P.IVA IT0200411413

Tel. +39 0721 805911
FAX +39 0721 809794
e-mail: staff@technochef.it
www.technochef.it
www.technochef.eu

Services and Technologies for professional catering since 1973

FICHE TECHNIQUE

alimentation électrique	Trifase
Volts	V 400/3
fréquence (Hz)	50
puissance (KW)	1,1
poids net (Kg)	152
poids brut (Kg)	180,5
largeur (mm)	1422
profondeur (mm)	700
hauteur (mm)	1030

DESCRIPTION PROFESSIONELLE

MÉLANGEUR À VIANDE EN ACIER INOXYDABLE avec CUVE DE 180 kg :

.

- **Conception moderne** et **structure robuste en AISI 304 épais** ;
- **Baignoire basculante avec système de verrouillage automatique** et verrouillage de sécurité ;
- **Roues pivotantes et freinées en acier inoxydable** ;
- Système classique avec 2 arbres côte à côte ;
- **Lames en acier inoxydable AISI 304 facilement démontables** sans outils ;
- Carter avec protection totale de la partie réducteur/commande ;
- **Réducteur à bain d'huile** avec engrenages hélicoïdaux trempés et rectifiés ;
- Protection du fluide par double joint d'étanchéité : sur le réservoir et sur la boîte de vitesses ;
- **Système de contrôle avec commandes en acier inoxydable IP 67 en standard** :
  - marche avant et marche arrière
  - arrêt automatique
  - automatique avec inversion de série ;
- **Couvercle en acier inoxydable** avec micro de sécurité ;
- **Charge minimale 40% de la capacité de la cuve** ;
- **Idéal pour les pâtes dures et les salades** .

.

DONNÉES TECHNIQUES :

- Puissance 1100 W
- Alimentation : V 400/3
- Dimensions de la cuve : 995x550 mm
- Capacité du réservoir : 250 litres - 180 kg
- Dimensions : 1422 x 700 x 1030 mm
- Poids net : 152 kg
- Poids brut : 180,5 kg

.
Accessoires/Optionnels :
- Trémie ajoutant des ingrédients.

.
marquage CE
Fabriqué en Italie

CODE	DESCRIPTION	PRIX/LIVRAISON
SI-180XPBA	Mélangeur à viande en acier inoxydable, capacité du bol 180 kg, lames amovibles en acier inoxydable, V.400/3, Kw.1,1, poids 152 kg, dim.mm.1422x700x1030h	**€ 4.412,33** *TVA exclue* **Expédition à calculer** **Livraison** 8 à 15 jours

FICHE TECHNIQUE

CODE/PHOTO	DESCRIPTION	PRIX/LIVRAISON
SI-TRM 	**SIRMAN - Trémie pour ajouter des ingrédients**	**€ 17,38** *TVA exclue* **Expédition à calculer** **Livraison**

Ribaltamento vasca
Tank overturn

Pala facilmente rimovibile
Rmovable mixing arms

Sistema di controllo: 2 programmi + uso manuale
Control system: 2 prest programs + manual use

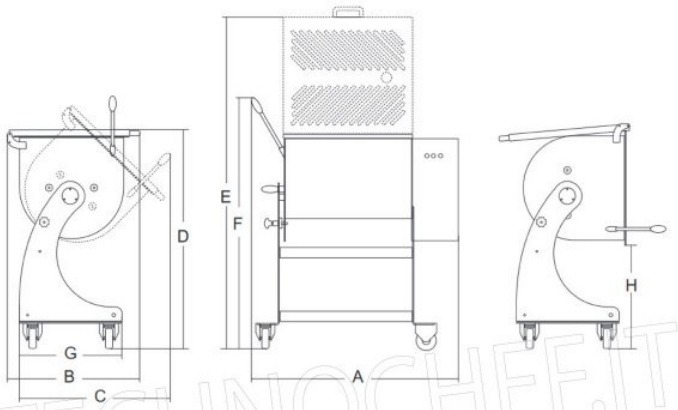

TECHNOCHEF.IT

					A	B	C	D	E	F	G	H			
	watt/Hp		mm	lt/kg	mm	mm	mm	mm	mm	mm	mm	mm	kg	mm	kg
IP 50 XP BA	1ph 370/0.5(x2) 3ph 550/0.75(x2)	1ph/3ph	420x500	88/50	810	630	730	1030	1617	1220	500	468	85	1200x670x1300	109.5
IP 80 XP BA	1ph 370/0.5(x2) 3ph 550/0.75(x2)	1ph/3ph	620x500	110/80	1000	630	730	1030	1617	1220	500	468	90	1200x670x1300	120.5
IP 120 XP BA	1ph 750/1(x2) 3ph 1.100/1.5(x2)	1ph/3ph	660x550	162/120	1092	700	855	1030	1717	1209	620	357	138	1450x760x1300	163
IP 180 XP BA	3ph 1.100/1.5(x2)	3ph	995x550	250/180	1422	700	855	1030	1717	1209	620	357	152	1450x760x1300	180.5