TECNOSERVICE'21 srl
by Tinti Sergio
Via Carlo Pisacane, 134
61032 Fano (PU) Italy
P.IVA IT0200411413

Tel. +39 0721 805911
FAX +39 0721 809794
e-mail: staff@technochef.it
www.technochef.it
www.technochef.eu

Services and Technologies for professional catering since 1973

DESCRIPTION PROFESSIONELLE

ROBINET MONOCOMMANDE KLARCO AVEC DOUCHE :
.

- Mitigeur de comptoir **monotrou** avec bec pivotant
- inverseur pour distribution depuis le bec ou la douche.
- clapet anti-retour.
- Pommeau de douche écologique avec levier en plastique
- Crochet triangulaire en plastique avec fixation murale pour pommeau de douche.
- **Canon moulé de 250 mm**
- douche à levier avec **flexible de 1000 mm**
- gabarit de perçage ø 35 mm

.
MARQUAGE CE
FABRIQUÉ EN ITALIE

CODE	DESCRIPTION	PRIX/LIVRAISON
KL1S.2920.42.88/47	ROBINET MITIGEUR MONOTROU MONOTROU avec bec orientable et inverseur pour DOUCHE avec flexible de 100 cm	**€ 217,53** *TVA exclue* **Expédition à calculer** **Livraison** 4 à 9 jours

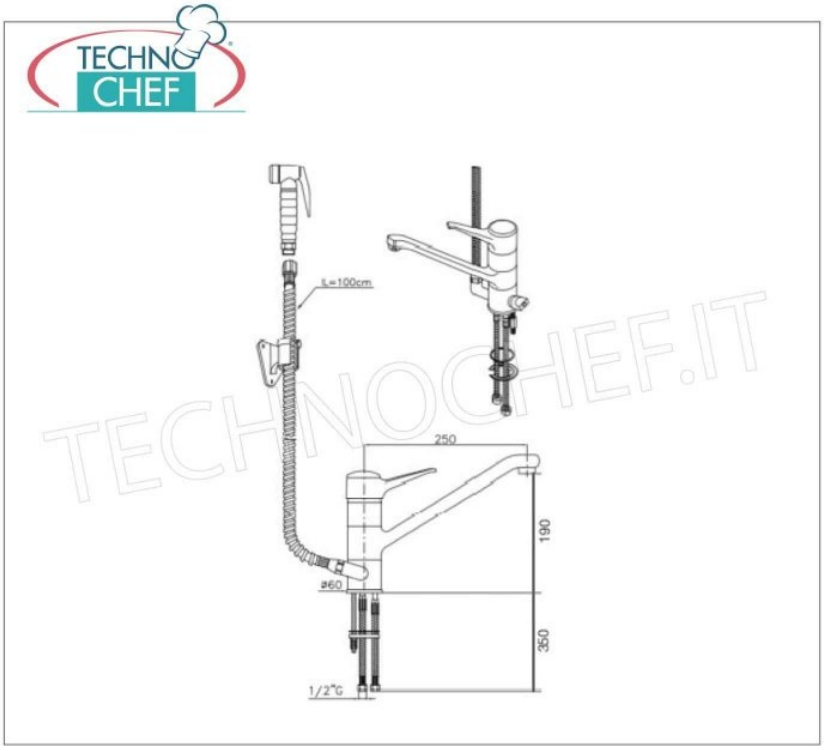

TECHNOCHEF.IT