TECNOSERVICE'21 srl
by Tinti Sergio
Via Carlo Pisacane, 134
61032 Fano (PU) Italy
P.IVA IT0200411413

Tel. +39 0721 805911
FAX +39 0721 809794
e-mail: staff@technochef.it
www.technochef.it
www.technochef.eu

Services and Technologies for professional catering since 1973

DESCRIPTION PROFESSIONELLE

Robinet mitigeur monotrou à poser , réalisé sur **un corps en laiton massif chromé** :

.

- **mitigeur monocommande avec levier clinique (mm 245) et bec orientable (mm 170)** ;
- **inverseur** pour refoulement avec **douche suspendue** supportée par **ressort** et fournie avec **clapet anti-retour** ;
- robinet en laiton chromé;
- tube de support vertical en acier inoxydable;
- levier clinique en polyamide renforcé de fibres de verre ;
- Tige de fixation filetée de 50 mm de long ;
- débit d'eau : 16 l/minute (pomme de douche) ;
- débit d'eau : 20 l/minute (bec orientable).

.

FABRIQUÉ EN ITALIE

CODE	DESCRIPTION	PRIX/LIVRAISON
KL2S.2915.19N.92/C5B	Mitigeur monotrou avec douchette suspendue et bec de 24,5 cm, commande à levier long	**€ 270,61** *TVA exclue* **Expédition à calculer** **Livraison** 4 à 9 jours

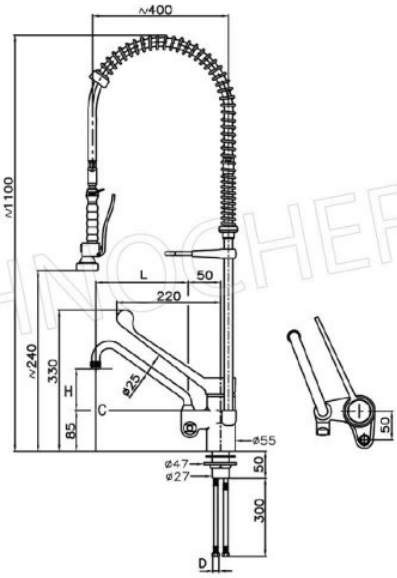

TECHNOCHEF.IT