TECNOSERVICE'21 srl
by Tinti Sergio
Via Carlo Pisacane, 134
61032 Fano (PU) Italy
P.IVA IT0200411413

Tel. +39 0721 805911
FAX +39 0721 809794
e-mail: staff@technochef.it
www.technochef.it
www.technochef.eu

Services and Technologies for professional catering since 1973

FICHE TECHNIQUE

alimentation électrique	Monofase
Volts	V 230/1
fréquence (Hz)	50
puissance (KW)	0,13
poids net (Kg)	18
poids brut (Kg)	25
largeur (mm)	1270
profondeur (mm)	330
hauteur (mm)	230

DESCRIPTION PROFESSIONELLE

VITRINES FRIGORIFIQUES à poser horizontales , sans protection :

.

- **structure en matière plastique haute résistance** (**ABS** /plastique blanc),
- bords arrondis tant à l'extérieur qu'à l'intérieur,
- des surfaces antireflet qui ne présentent pas de taches ni d'empreintes digitales,
- évaporateur de cuivre,
- gaz réfrigérant ECO R134a,
- **Température de travail +2°+10° réglable avec Télé-Thermomètre Numérique,**
- Isolation ECO sans CFC,
- faible consommation d'énergie,
- filtre à poussière ou à farine,
- supports pour montage en hauteur au-dessus du banc,
- **Récipients euro-gastronormes non inclus** .

MARQUE CE
FABRIQUÉ EN ITALIE

CODE	DESCRIPTION	PRIX/LIVRAISON
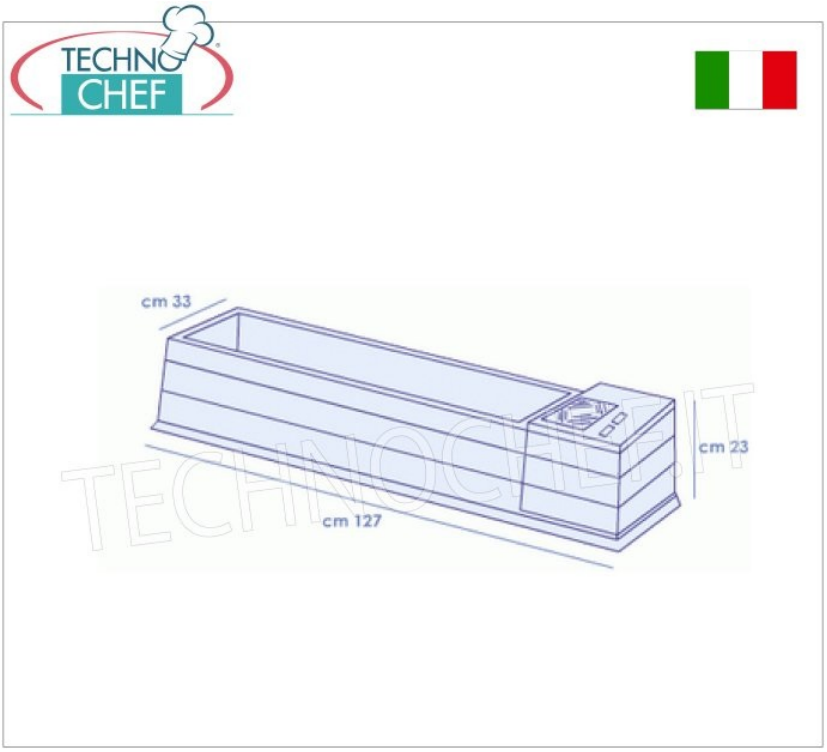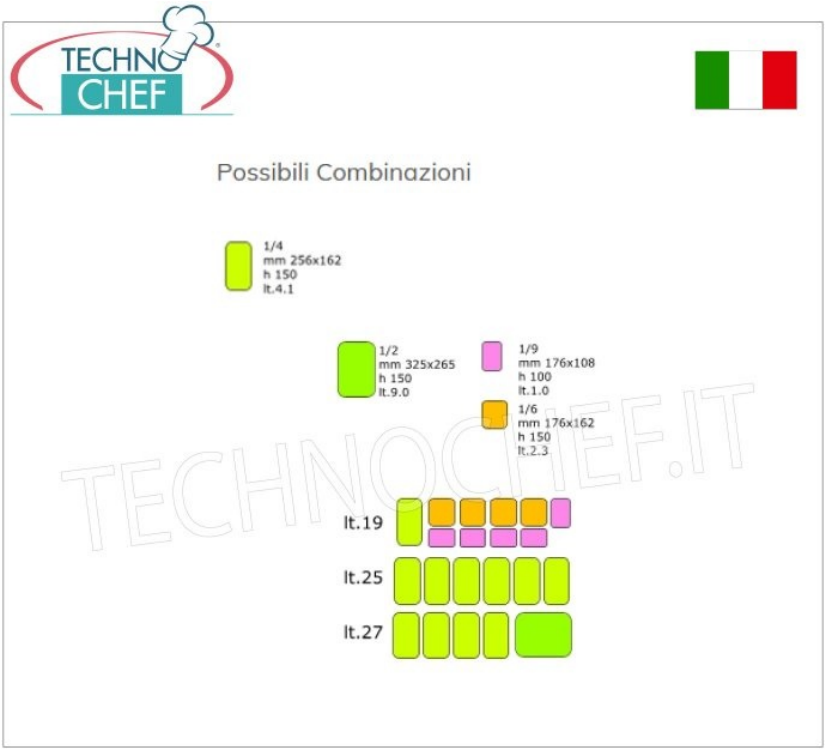
TC-MACRO	Vitrine réfrigérée horizontale à poser en ABS/plastique blanc, sans protection, temp. température de fonctionnement +2/+10°C, plateaux exclus, V.230/1, Kw.0,13, Poids 25 Kg, dim.mm.1270x330x230h	**€ 539,53** *TVA exclue* **Expédition à calculer** **Livraison** 4 à 9 jours