TECNOSERVICE'21 srl
by Tinti Sergio
Via Carlo Pisacane, 134
61032 Fano (PU) Italy
P.IVA IT0200411413

Tel. +39 0721 805911
FAX +39 0721 809794
e-mail: staff@technochef.it
www.technochef.it
www.technochef.eu

Services and Technologies for professional catering since 1973

FICHE TECHNIQUE

alimentation électrique	Monofase
Volts	V 230/1
fréquence (Hz)	50
puissance (KW)	1,8
poids net (Kg)	0,6
largeur (mm)	205
profondeur (mm)	80
hauteur (mm)	250

DESCRIPTION PROFESSIONELLE

SÈCHE-CHEVEUX À TIROIR - **1800 W** :

- corps en ABS noir avec finition chromée ;
- 3 réglages de vitesse d'air/température ;
- Faible bruit de fonctionnement et excellent flux d’air chaud qui permet un séchage rapide ;
- Système d'autoprotection contre la surchauffe ;
- Câble d'alimentation en spirale longueur 60/120 cm.

CARACTÉRISTIQUES TECHNIQUES :

- Fonctionnement : bouton de déverrouillage de sécurité
- Degré de protection électrique : CLASSE II (double isolation)
- Tension d'alimentation : 220 V – 240 V
- Fréquence : 50-60 Hz
- Puissance : 3 réglages max.1800 W
- Poids : 600 gr.

MARQUE CE

CODE	DESCRIPTION	PRIX/LIVRAISON
TX-TDF/2N	Sèche-cheveux à tiroir, corps en ABS noir, 3 vitesses,	**€ 26,19**
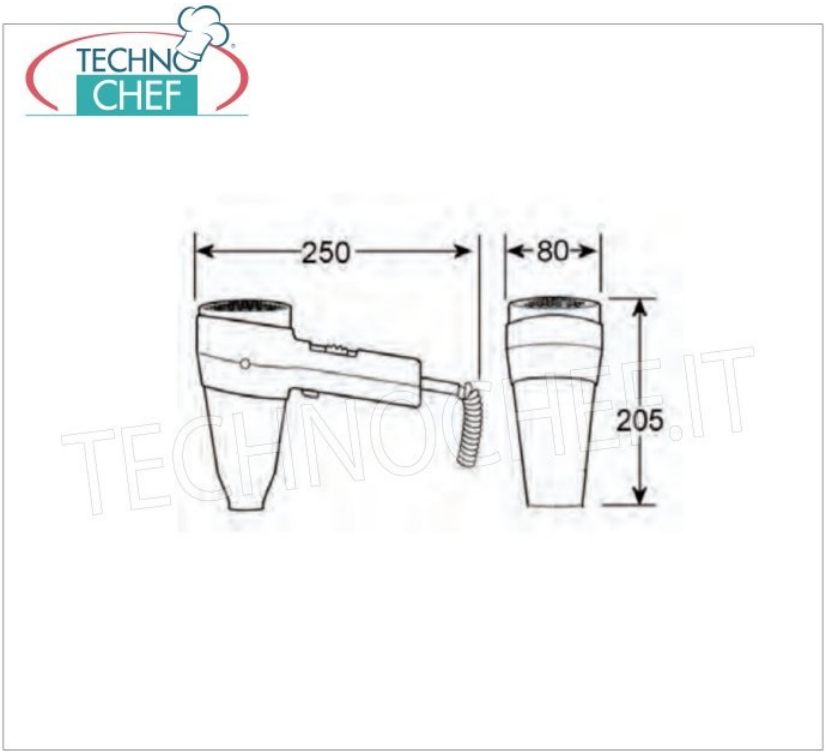
	faible bruit, V.230/1, Watt.1800, dimensions 205x80x250h mm	*TVA exclue* **Expédition à calculer** **Livraison** 4 à 9 jours