TECNOSERVICE'21 srl
by Tinti Sergio
Via Carlo Pisacane, 134
61032 Fano (PU) Italy
P.IVA IT0200411413

Tel. +39 0721 805911
FAX +39 0721 809794
e-mail: staff@technochef.it
www.technochef.it
www.technochef.eu

Services and Technologies for professional catering since 1973

DESCRIPTION PROFESSIONELLE

VITRINE RÉFRIGÉRÉE AVEC VERRE COURBE, GAMME COMPLÈTE avec capacité de 2 à 4 bacs GN 1/1 (530x325 mm), H max 65 mm :

.

- **structure en acier inoxydable** ;
- **portes coulissantes en plexiglas à fermeture avant et arrière** ;
- **grille de protection de l'évaporateur en acier inoxydable** ;
- **contient des récipients Gastronorm 1/1 (530x325 mm)** , **H max 65 mm** (non inclus) ;
- **température de fonctionnement +1°/+5°C** ;
- réfrigération statique;
- dégivrage automatique en pause ;
- évaporation de l'eau de dégivrage ;
- **gaz réfrigérant R290 Eco** ;
- **L'éclairage intérieur** .

Accessoires/Options :

- Kit plan de travail inox

Marquage CE
Fabriqué en Italie

MODÈLES DISPONIBLES

TCF318-001610

Vitrine réfrigérée de comptoir avec verre bombé, capacité pour 2 bacs GN 1/1, température +3°/+5°C, réfrigération statique, éclairage intérieur, V.230/1, Kw.0,31, Poids 47 Kg, dim.mm.720x900x430h

€ 2.359,67
TVA exclue
Expédition à calculer

Livraison 8 à 15 jours

TCF318-001620

Vitrine réfrigérée de comptoir avec verre bombé, capacité pour 3 bacs GN 1/1, température +3°/+5°C, réfrigération statique, éclairage intérieur, V.230/1, Kw.0,34, Poids 67 Kg, dim.mm.1045x900x430h

€ 2.488,97
TVA exclue
Expédition à calculer

Livraison 8 à 15 jours

TCF318-001630	**Vitrine réfrigérée de comptoir avec verre bombé, capacité pour 4 bacs GN 1/1, température +3°/+5°C, réfrigération statique, éclairage intérieur, V.230/1, Kw.0,35, poids 87 Kg, dim.mm.1370x900x430h**	**€ 2.553,62** *TVA exclue* **Expédition à calculer** **Livraison** 8 à 15 jours

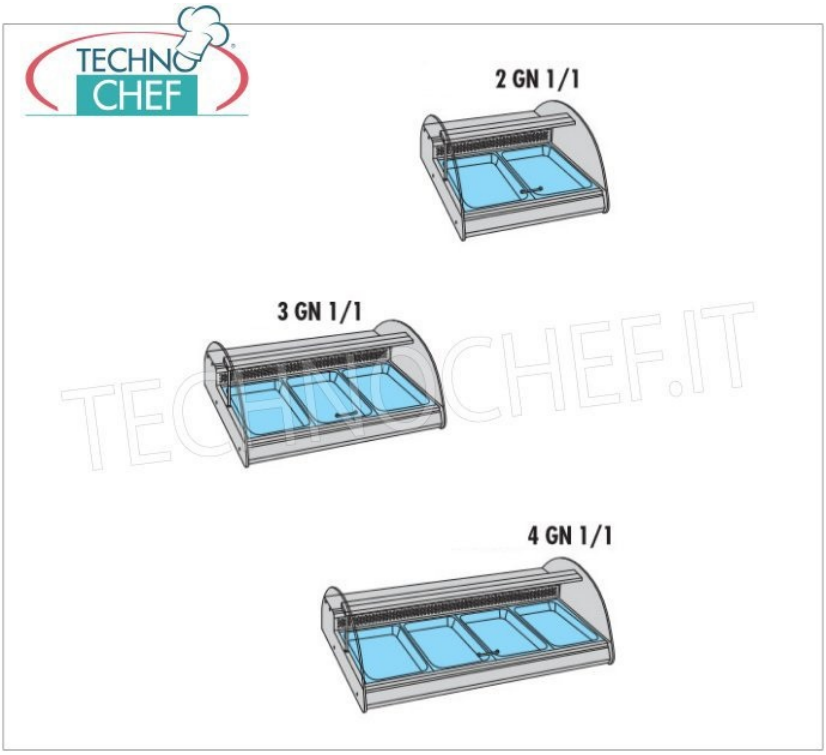

ACCESSORIO / ACCESSORY:

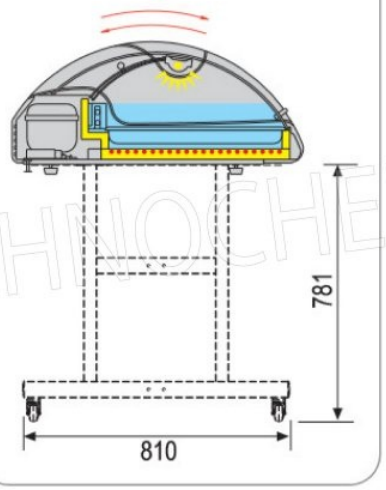

TECHNOCHEF.IT