TECNOSERVICE'21 srl
by Tinti Sergio
Via Carlo Pisacane, 134
61032 Fano (PU) Italy
P.IVA IT0200411413

Tel. +39 0721 805911
FAX +39 0721 809794
e-mail: staff@technochef.it
www.technochef.it
www.technochef.eu

Services and Technologies for professional catering since 1973

DESCRIPTION PROFESSIONELLE

VITRINE RÉFRIGÉRÉE COMPTOIR VERRE COURBE, GAMME COMPLÈTE d'une capacité de 4 à 10 bacs GN 1/3 (325x175 mm), H 40 mm :
.

- **structure en acier inoxydable** ;
- **portes coulissantes de série** , côté opérateur ;
- **portes cintrées ouvrant en standard** , côté client ;
- **Support en acier inoxydable AISI 304** pour **bacs GN 1/3 (325x175 mm), h 40 mm** (non inclus) ;
- **température de fonctionnement +3°/+5°C** ;
- réfrigération statique;
- type de dégivrage manuel ;
- Gaz réfrigérant R404a ;
- **Lumière LED protégée** par des plafonniers en aluminium anodisé.

Disponible en couleurs standards :
- argent (COD.02)

Couleurs optionnelles :
- noir (COD.13)
- or (COD.44)

Marquage CE
Fabriqué en Italie

MODÈLES DISPONIBLES

TCF318-001310

Vitrine réfrigérée de comptoir pour 4 bacs Gastronorme 1/3, avec 2 portes vitrées bombées côté client, température +3°/+5°C, V.230/1, Kw. 0,262, Poids 30 Kg, dim.mm.1085x380x255h

€ 1.680,86
TVA exclue
Expédition à calculer

Livraison 8 à 15 jours

TCF318-001320

Vitrine réfrigérée de comptoir, capacité 6 bacs

€ 1.810,16

	Gastro-Norm 1/3, avec 3 portes vitrées bombées côté client, température +3°/+5°C, V.230/1, Kw. 0,262, Poids 36 Kg, dim.mm.1437x380x255h	*TVA exclue* **Expédition à calculer** **Livraison** 8 à 15 jours
TCF318-001330 	**Vitrine réfrigérée de comptoir pour 8 bacs Gastronorme 1/3, avec 4 portes vitrées bombées côté client, température +3°/+5°C, V.230/1, Kw.0.266, Poids 44 Kg, dim.mm.1790x380x255h**	**€ 1.894,20** *TVA exclue* **Expédition à calculer** **Livraison** 8 à 15 jours
TCF318-001340 	**Vitrine réfrigérée de comptoir pour 10 bacs Gastronorme 1/3, avec 5 portes vitrées bombées côté client, température +3°/+5°C, V.230/1, Kw.0,266, Poids 51 Kg, dim.mm.2141x380x255h**	**€ 1.939,46** *TVA exclue* **Expédition à calculer** **Livraison** 8 à 15 jours

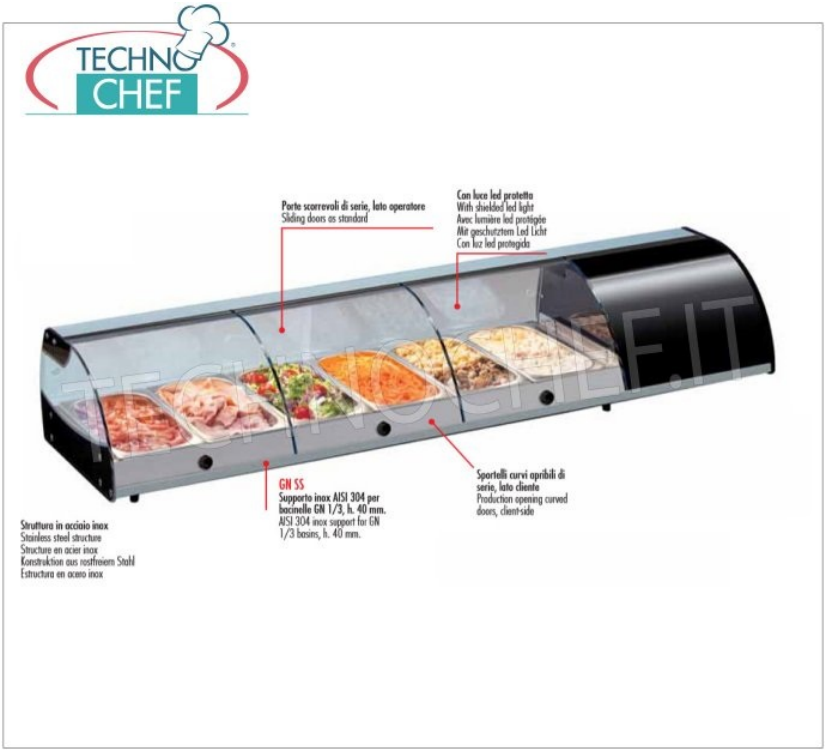

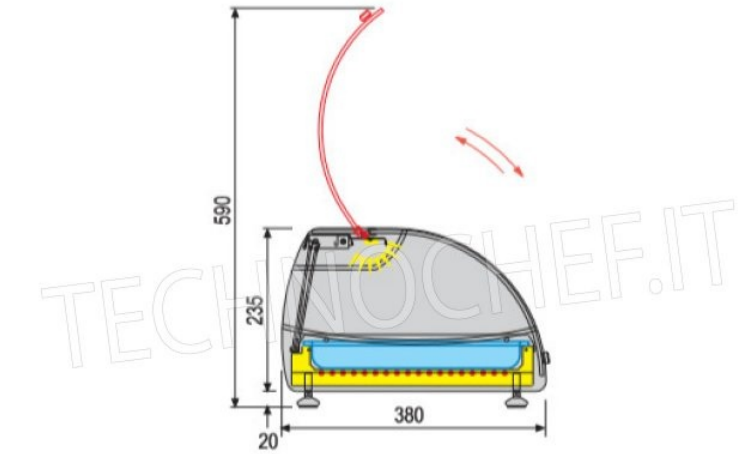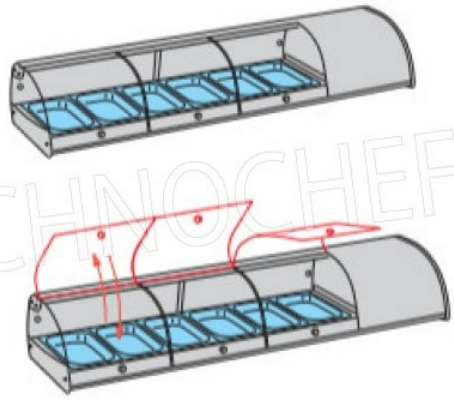
590
235
380
20