TECNOSERVICE'21 srl
by Tinti Sergio
Via Carlo Pisacane, 134
61032 Fano (PU) Italy
P.IVA IT0200411413

Tel. +39 0721 805911
FAX +39 0721 809794
e-mail: staff@technochef.it
www.technochef.it
www.technochef.eu

Services and Technologies for professional catering since 1973

FICHE TECHNIQUE

alimentation électrique	Monofase
Volts	V 230/1
fréquence (Hz)	50
puissance (KW)	0,37
poids net (Kg)	27
poids brut (Kg)	34
largeur (mm)	306
profondeur (mm)	536
hauteur (mm)	416

DESCRIPTION PROFESSIONELLE

MACHINE pour PÂTES FRAÎCHES EXTRUDÉES avec CUVE INOX de 2 kg, Production 8 kg/h :

.

- **outil de pétrissage et hélice en acier inoxydable AISI 304** ;
- micro-interrupteur de sécurité sur le couvercle du réservoir ;
- **bol en acier inoxydable pour 2 kg de pâte** (y compris les œufs et la farine) ;
- **couvercle grillé** pour permettre l'ajout d'ingrédients même pendant le traitement ;
- **panneau de commande numérique** ;
- **cuve entièrement amovible** pour un lavage rapide et facile ;
- **machine à pâtes fraîches idéale pour pétrir et extruder des pâtes de différentes formes** avec les **moules appropriés** (en option) ;
- disponible en version **MONOPHASÉE** ou **TRIPHASÉE** .

DONNÉES TECHNIQUES :

- Puissance 0,37 kW
- capacité du réservoir 2 kg
- Production horaire 8 kg/h
- Filière Ø 57 mm

ACCESSOIRES/OPTIONS :

- matrices en bronze de divers types
- couteau coupe-pâte

.
MARQUAGE CE
FABRIQUÉ EN ITALIE

MODÈLES DISPONIBLES

FM-PF25EN/T	**Machine pour pâtes fraîches extrudées, avec cuve en acier inoxydable de 2 kg, production horaire 8 kg/h, V.400/3+N, Kw.0,37, Poids 27 kg, dim.mm..306x536x416h**	**€ 1.001,35** *TVA exclue* **Expédition à calculer** **Livraison** 8 à 15 jours
FM-PF25EN/M	**Machine pour pâtes fraîches extrudées, avec cuve en acier inoxydable de 2 kg, rendement horaire 8 kg/h, V.230/1, Kw.0,37, Poids 27 kg, dim.mm..306x536x416h**	**€ 1.015,86** *TVA exclue* **Expédition à calculer** **Livraison** 8 à 15 jours

FICHE TECHNIQUE

CODE/PHOTO	DESCRIPTION	PRIX/LIVRAISON
FM-ACTRMPF1	**FIMAR - TIROIRS EN ALLIAGE DE LAITON ET DE BRONZE FABRIQUÉS MAISON**	**€ 44,78** *TVA exclue* **Expédition à calculer** **Livraison** 4 à 9 jours
FM-ACTRMPF2	**FIMAR - TIROIR À FUSILLI en ALLIAGE LAITON-BRONZE**	**€ 44,78** *TVA exclue* **Expédition à calculer** **Livraison** 4 à 9 jours
FM-ACTRMPF3	**FIMAR - TIROIR PAPPARDELLE en ALLIAGE LAITON-BRONZE**	**€ 44,78** *TVA exclue* **Expédition à calculer** **Livraison** 4 à 9 jours
FM-ACTRMPF4	**FIMAR - MOULE À GNOCCHIS en ALLIAGE LAITON-BRONZE**	**€ 44,78** *TVA exclue* **Expédition à calculer** **Livraison** 4 à 9 jours

FM-ACTRMPF5	**FIMAR - MACHINE À ÉTIRER BUCATINI en ALLIAGE LAITON-BRONZE**	**€ 44,78** *TVA exclue* **Expédition à calculer** **Livraison** 4 à 9 jours
FM-ACTRMPF6	**FIMAR - TIROIR MACCARONI Ø 8,5 en ALLIAGE LAITON-BRONZE**	**€ 44,78** *TVA exclue* **Expédition à calculer** **Livraison** 4 à 9 jours
FM-ACTRMPF7	**FIMAR - MACHINE À DESSINER LES CHEVEUX D'ANGE en ALLIAGE LAITON-BRONZE**	**€ 44,78** *TVA exclue* **Expédition à calculer** **Livraison** 4 à 9 jours
FM-ACTRMPF8	**FIMAR - TIROIR À SPAGHETTIS en ALLIAGE LAITON-BRONZE**	**€ 44,78** *TVA exclue* **Expédition à calculer** **Livraison** 4 à 9 jours
FM-ACTRMPF9	**FIMAR - TIROIR TAGLIOLINI en ALLIAGE LAITON-BRONZE**	**€ 44,78** *TVA exclue* **Expédition à calculer** **Livraison** 4 à 9 jours
FM-ACTRMPF10	**FIMAR - TIROIR À FETTUCCINE en ALLIAGE LAITON-BRONZE**	**€ 44,78** *TVA exclue* **Expédition à calculer** **Livraison** 4 à 9 jours
FM-ACTRMPF12	**FIMAR - TIROIR À CANNELLONE REMPLI en ALLIAGE LAITON-BRONZE**	**€ 44,78** *TVA exclue* **Expédition à calculer** **Livraison** 4 à 9 jours
FM-ACTRMPF40	**FIMAR - PAPIER EN FORME DE GUITARE SPAGHETTI en ALLIAGE LAITON-BRONZE**	**€ 44,78** *TVA exclue* **Expédition à calculer** **Livraison** 4 à 9 jours
FM-ACTRMPF41	**FIMAR - MACHINE À ÉTIRER BIGOLI en ALLIAGE**	

	LAITON-BRONZE	**€ 44,78** *TVA exclue* **Expédition à calculer** **Livraison** 4 à 9 jours
FM-ACTRMPF68 	**FIMAR - TIROIR MACCARONI Ø 15 en ALLIAGE LAITON-BRONZE**	**€ 44,78** *TVA exclue* **Expédition à calculer** **Livraison** 4 à 9 jours
FM-ACTRMPF65 	**FIMAR - TIROIR MACCARONI Ø 4,8 en ALLIAGE LAITON-BRONZE**	**€ 44,78** *TVA exclue* **Expédition à calculer** **Livraison** 4 à 9 jours
FM-ACTRMPF56 	**FIMAR - TIROIR GRAMIGNA en ALLIAGE LAITON-BRONZE**	**€ 44,78** *TVA exclue* **Expédition à calculer** **Livraison** 4 à 9 jours
FM-ACTRMPF71 	**FIMAR - TIROIRS À PANIERS en ALLIAGE LAITON-BRONZE**	**€ 44,78** *TVA exclue* **Expédition à calculer** **Livraison** 4 à 9 jours
FM-ACTRMPF53 	**FIMAR - TIROIR À LINGUINES 4x1,6 po ALLIAGE LAITON-BRONZE**	**€ 44,78** *TVA exclue* **Expédition à calculer** **Livraison** 4 à 9 jours
FM-ACTRMPF50 	**FIMAR - TIROIR À LINGUINES 3x1,6 po ALLIAGE LAITON-BRONZE**	**€ 44,78** *TVA exclue* **Expédition à calculer** **Livraison** 4 à 9 jours
FM-ACTRMPF47 	**FIMAR - MACHINE À ÉTIRER LES PAPPARDELLES BOUCLÉES en ALLIAGE LAITON-BRONZE**	**€ 44,78** *TVA exclue* **Expédition à calculer** **Livraison** 4 à 9 jours
FM-ACTRMPF11 	**FIMAR - MOULES À PÂTE FEUILLETÉE en ALLIAGE LAITON-BRONZE**	**€ 52,26** *TVA exclue* **Expédition à calculer** **Livraison** 4 à 9 jours
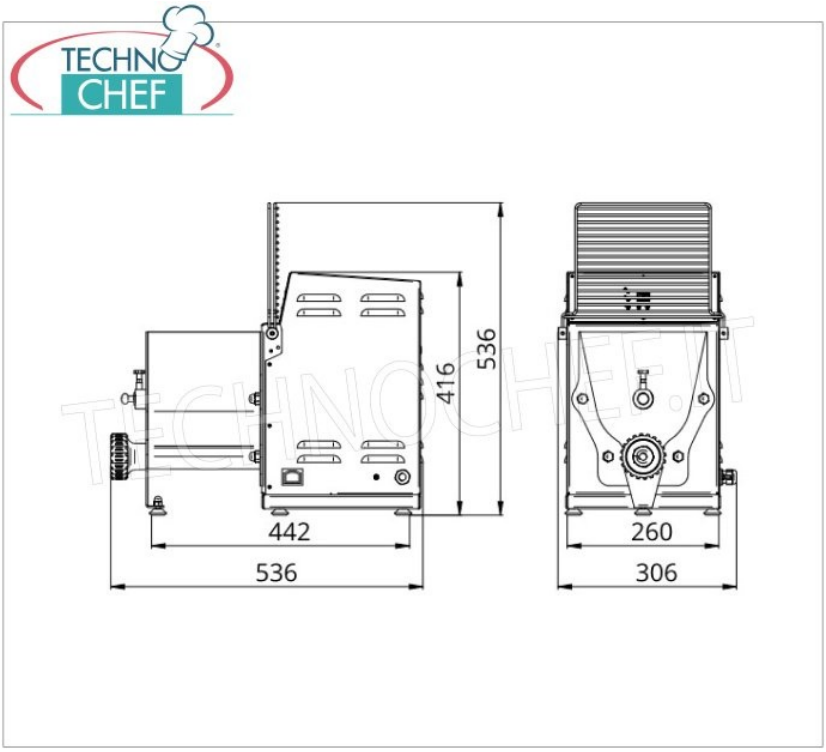
FM-ACCOLPFN1 	**Couteau coupe-pâtes pour machine à pâtes fraîches modèle PF25E**	**€ 244,29** *TVA exclue* **Expédition à calculer** **Livraison** 4 à 9 jours
FM-CARPF 	**FIMAR - Chariot de support**	**€ 263,99** *TVA exclue* **Expédition à calculer** **Livraison** 4 à 9 jours