TECNOSERVICE'21 srl
by Tinti Sergio
Via Carlo Pisacane, 134
61032 Fano (PU) Italy
P.IVA IT0200411413

Tel. +39 0721 805911
FAX +39 0721 809794
e-mail: staff@technochef.it
www.technochef.it
www.technochef.eu

Services and Technologies for professional catering since 1973

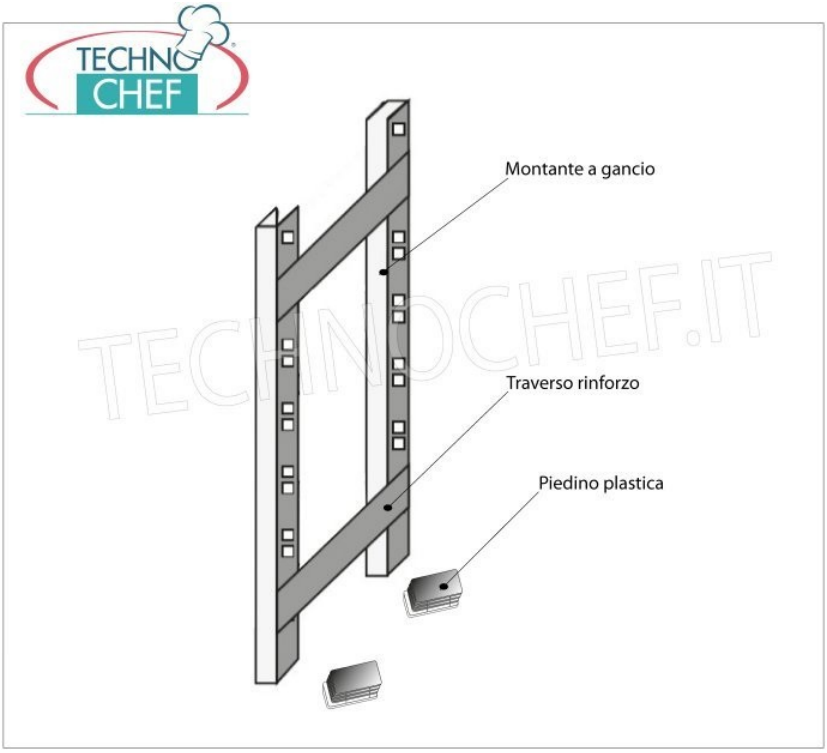

DESCRIPTION PROFESSIONELLE

CODE	DESCRIPTION	PRIX/LIVRAISON
IP-97250+97003+97007	Side-Shoulder pour étagères avec crochet en acier inoxydable 304 poli, épaisseur 20/10, composé de 2 montants, 2 traverses et pieds en plastique, adapté aux étagères de profondeur 30 cm, dim.mm.300x25x2500h	**€ 122,66** *TVA exclue* **Expédition à calculer** **Livraison** 4 à 9 jours