TECNOSERVICE'21 srl
by Tinti Sergio
Via Carlo Pisacane, 134
61032 Fano (PU) Italy
P.IVA IT0200411413

Tel. +39 0721 805911
FAX +39 0721 809794
e-mail: staff@technochef.it
www.technochef.it
www.technochef.eu

Services and Technologies for professional catering since 1973

FICHE TECHNIQUE

alimentation électrique	Monofase
Volts	V 230/1
fréquence (Hz)	50
puissance (KW)	1,15
poids net (Kg)	24,9
largeur (mm)	710
profondeur (mm)	320
hauteur (mm)	850

DESCRIPTION PROFESSIONELLE

CUTTER avec bol inox **de 8 litres** , 1 vitesse, 730 tr/min :
.

- **Structure en aluminium anodisé,**
- **Cuve inox de 8 litres, amovible,**
- **Couvercle du réservoir en polycarbonate alimentaire transparent**
- **dispositifs de sécurité** : microswitch sur le couvercle (la machine ne fonctionne que si celui-ci est fermé,
- interrupteur sous le coffret, **boutons marche/arrêt basse tension** avec relais,
- **pieds en caoutchouc** qui assurent une bonne adhérence sur le plan de travail et donc des opérations sûres.
- Couteau fourni avec 2 lames tranchantes amovibles

Accessoires en option :

- Couteau mélangeur à 2 lames
- Couteau mélangeur à 4 lames
- Couteau à 4 lames tranchantes

MARQUE CE
FABRIQUÉ EN ITALIE

CODE	DESCRIPTION	PRIX/LIVRAISON
FAC-CUTTER8LT	Coupe-table professionnel avec bol de 8 litres, 1	

vitesse (730 tr/min), V 230/1, Kw 1,15, poids 24,9 Kg, dim. mm 710x320x850h.

€ 828,73
TVA exclue
Expédition à calculer
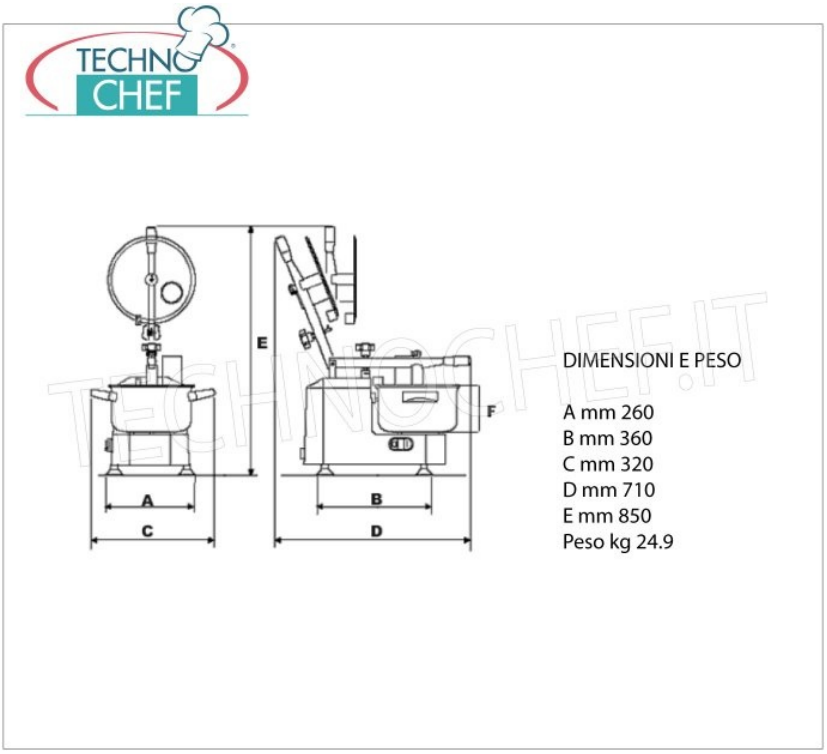
Livraison 4 à 9 jours