TECNOSERVICE'21 srl
by Tinti Sergio
Via Carlo Pisacane, 134
61032 Fano (PU) Italy
P.IVA IT0200411413

Tel. +39 0721 805911
FAX +39 0721 809794
e-mail: staff@technochef.it
www.technochef.it
www.technochef.eu

Services and Technologies for professional catering since 1973

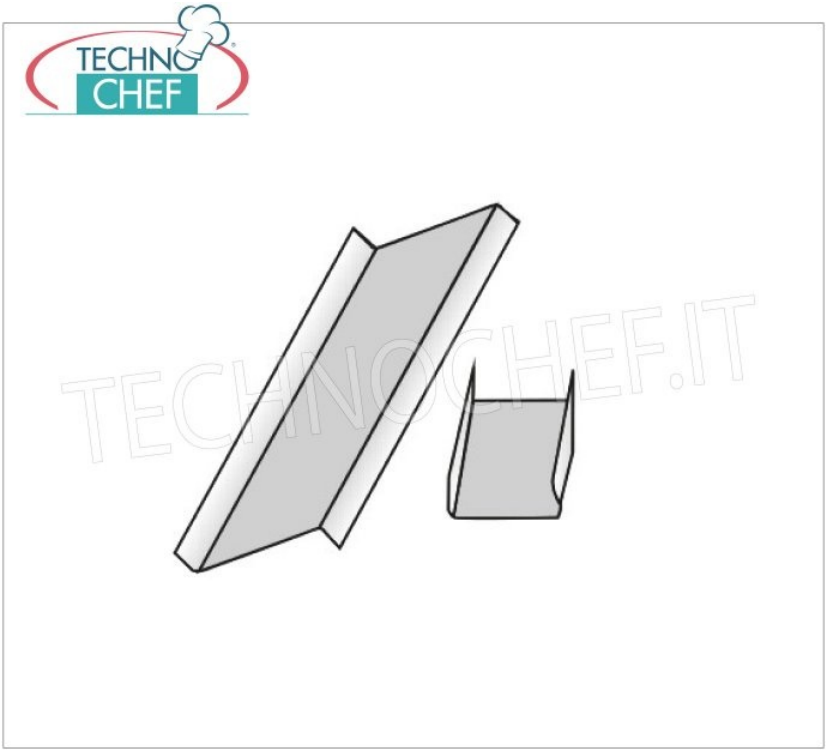

DESCRIPTION PROFESSIONELLE

CODE	DESCRIPTION	PRIX/LIVRAISON
IP-97013	Kit de montage étagère d'angle, en acier inoxydable AISI 304, finition polie, épaisseur 10/10	**€ 7,58** *TVA exclue* **Expédition à calculer** **Livraison** 4 à 9 jours

FICHE TECHNIQUE

CODE/PHOTO	DESCRIPTION	PRIX/LIVRAISON
IP-B3696030B 	**TECHNOCHEF - Etagère inox, module 3 étagères lisses, profondeur 30 cm, hauteur 150 cm.**	**€ 187,88** *TVA exclue* **Expédition à calculer** **Livraison** 8 à 15 jours
IP-B3706030B 	**Etagère modulable en inox, module 3 étagères à fentes, profondeur 30 cm, hauteur 150 cm.**	**€ 194,73** *TVA exclue* **Expédition à calculer** **Livraison** 8 à 15 jours
IP-B3696040B 	**TECHNOCHEF - Etagère inox, module 3 étagères lisses, profondeur 40 cm, hauteur 150 cm.**	**€ 229,00** *TVA exclue* **Expédition à calculer** **Livraison** 8 à 15 jours

IP-184696030B	**TECHNOCHEF - Etagère inox, module 4 étagères lisses, profondeur 30 cm, hauteur 180 cm.**	**€ 237,79** *TVA exclue* **Expédition à calculer** **Livraison** 8 à 15 jours
IP-B3706040B	**TECHNOCHEF - Etagère inox, module 3 étagères à fentes, profondeur 40 cm, hauteur 150 cm.**	**€ 238,61** *TVA exclue* **Expédition à calculer** **Livraison** 8 à 15 jours
IP-B3696050B	**TECHNOCHEF - Etagère inox, module 3 étagères lisses, profondeur 50 cm, hauteur 150 cm.**	**€ 242,70** *TVA exclue* **Expédition à calculer** **Livraison** 8 à 15 jours
IP-184706030B	**TECHNOCHEF - Etagère inox, module 4 étagères à fentes, profondeur 30 cm, hauteur 180 cm.**	**€ 246,93** *TVA exclue* **Expédition à calculer** **Livraison** 8 à 15 jours
IP-B3706050B	**TECHNOCHEF - Etagère inox, module 3 étagères à fentes, profondeur 50 cm, hauteur 150 cm.**	**€ 249,57** *TVA exclue* **Expédition à calculer** **Livraison** 8 à 15 jours
IP-4696030B	**TECHNOCHEF - Etagère inox, module 4 étagères lisses, profondeur 30 cm, hauteur 200 cm.**	**€ 250,58** *TVA exclue* **Expédition à calculer** **Livraison** 8 à 15 jours
IP-4706030B	**TECHNOCHEF - Etagère inox, module 4 étagères à fentes, profondeur 30 cm, hauteur 200 cm.**	**€ 259,72** *TVA exclue* **Expédition à calculer** **Livraison** 8 à 15 jours
IP-B3696060B	**TECHNOCHEF - Etagère inox, module 3 étagères lisses, profondeur 60 cm, hauteur 150 cm.**	**€ 263,27** *TVA exclue* **Expédition à calculer** **Livraison** 8 à 15 jours
IP-B3706060B	**TECHNOCHEF - Etagère inox, module 3 étagères à fentes, profondeur 60 cm, hauteur 150 cm.**	**€ 272,88** *TVA exclue* **Expédition à calculer** **Livraison** 8 à 15 jours

IP-G3696030B	**TECHNOCHEF - Etagère inox, module 3 étagères lisses, PROFONDEUR 30 cm, HAUTEUR 150 cm.**	**€ 281,73** *TVA exclue* **Expédition à calculer** **Livraison** 8 à 15 jours
IP-G3706030B	**TECHNOCHEF - Etagère inox, module 3 étagères à fentes, profondeur 30 cm, hauteur 150 cm.**	**€ 288,52** *TVA exclue* **Expédition à calculer** **Livraison** 8 à 15 jours
IP-184696040B	**TECHNOCHEF - Etagère inox, module 4 étagères lisses, profondeur 40 cm, hauteur 180 cm.**	**€ 289,72** *TVA exclue* **Expédition à calculer** **Livraison** 8 à 15 jours
IP-184706040B	**TECHNOCHEF - Etagère inox, module 4 étagères à fentes, profondeur 40 cm, hauteur 180 cm.**	**€ 302,39** *TVA exclue* **Expédition à calculer** **Livraison** 8 à 15 jours
IP-4696040B	**TECHNOCHEF - Etagère inox, module 4 étagères lisses, profondeur 40 cm, hauteur 200 cm.**	**€ 302,39** *TVA exclue* **Expédition à calculer** **Livraison** 8 à 15 jours
IP-184696050B	**TECHNOCHEF - Etagère inox, module 4 étagères lisses, profondeur 50 cm, hauteur 180 cm.**	**€ 307,81** *TVA exclue* **Expédition à calculer** **Livraison** 8 à 15 jours
IP-4706040B	**TECHNOCHEF - Etagère inox, module 4 étagères à fentes, profondeur 40 cm, hauteur 200 cm.**	**€ 315,05** *TVA exclue* **Expédition à calculer** **Livraison** 8 à 15 jours
IP-184706050B	**TECHNOCHEF - Etagère inox, module 4 étagères à fentes, profondeur 50 cm, hauteur 180 cm.**	**€ 316,87** *TVA exclue* **Expédition à calculer** **Livraison** 8 à 15 jours
IP-4696050B	**TECHNOCHEF - Etagère inox, module 4 étagères lisses, profondeur 50 cm, hauteur 200 cm.**	**€ 320,47** *TVA exclue* **Expédition à calculer** **Livraison** 8 à 15 jours

IP-G3696040B	**TECHNOCHEF - Etagère inox, module 3 étagères lisses, PROFONDEUR 40 cm, HAUTEUR 150 cm.**	**€ 326,53** *TVA exclue* **Expédition à calculer** **Livraison** 8 à 15 jours
IP-4706050B	**TECHNOCHEF - Etagère inox, module 4 étagères à fentes, profondeur 50 cm, hauteur 200 cm.**	**€ 329,52** *TVA exclue* **Expédition à calculer** **Livraison** 8 à 15 jours
IP-184696060B	**TECHNOCHEF - Etagère inox, module 4 étagères lisses, profondeur 60 cm, hauteur 180 cm.**	**€ 334,95** *TVA exclue* **Expédition à calculer** **Livraison** 8 à 15 jours
IP-G3706040B	**TECHNOCHEF - Etagère inox, module 3 étagères à fentes, profondeur 40 cm, hauteur 150 cm.**	**€ 335,98** *TVA exclue* **Expédition à calculer** **Livraison** 8 à 15 jours
IP-18G4696030B	**TECHNOCHEF - Etagère inox, module 4 étagères lisses, PROFONDEUR 30 cm, HAUTEUR 180 cm.**	**€ 345,57** *TVA exclue* **Expédition à calculer** **Livraison** 8 à 15 jours
IP-G3696050B	**TECHNOCHEF - Etagère inox, module 3 étagères lisses, PROFONDEUR 50 cm, HAUTEUR 150 cm.**	**€ 346,08** *TVA exclue* **Expédition à calculer** **Livraison** 8 à 15 jours
IP-184706060B	**TECHNOCHEF - Etagère inox, module 4 étagères à fentes, profondeur 60 cm, hauteur 180 cm.**	**€ 347,39** *TVA exclue* **Expédition à calculer** **Livraison** 8 à 15 jours
IP-4696060B	**TECHNOCHEF - Etagère inox, module 4 étagères lisses, profondeur 60 cm, hauteur 200 cm.**	**€ 347,63** *TVA exclue* **Expédition à calculer** **Livraison** 8 à 15 jours
IP-G3706050B	**TECHNOCHEF - Etagère inox, module 3 étagères à fentes, profondeur 50 cm, hauteur 150 cm.**	**€ 352,86** *TVA exclue* **Expédition à calculer** **Livraison** 8 à 15 jours

IP-18G4706030B	**TECHNOCHEF - Etagère inox, module 4 étagères à fentes, profondeur 30 cm, hauteur 180 cm.**	**€ 354,63** *TVA exclue* **Expédition à calculer** **Livraison** 8 à 15 jours
IP-G4696030B	**TECHNOCHEF - Etagère inox, module 4 étagères lisses, PROFONDEUR 30 cm, HAUTEUR 200 cm.**	**€ 356,46** *TVA exclue* **Expédition à calculer** **Livraison** 8 à 15 jours
IP-4706060B	**TECHNOCHEF - Etagère inox, module 4 étagères à fentes, profondeur 60 cm, hauteur 200 cm.**	**€ 360,29** *TVA exclue* **Expédition à calculer** **Livraison** 8 à 15 jours
IP-G4706030B	**TECHNOCHEF - Etagère inox, module 4 étagères à fentes, profondeur 30 cm, hauteur 200 cm.**	**€ 365,52** *TVA exclue* **Expédition à calculer** **Livraison** 8 à 15 jours
IP-G3696060B	**TECHNOCHEF - Etagère inox, module 3 étagères lisses, PROFONDEUR 60 cm, HAUTEUR 150 cm.**	**€ 370,48** *TVA exclue* **Expédition à calculer** **Livraison** 8 à 15 jours
IP-G3706060B	**TECHNOCHEF - Etagère inox, module 3 étagères à fentes, profondeur 60 cm, hauteur 150 cm.**	**€ 379,95** *TVA exclue* **Expédition à calculer** **Livraison** 8 à 15 jours
IP-18G4696040B	**TECHNOCHEF - Etagère inox, module 4 étagères lisses, PROFONDEUR 40 cm, HAUTEUR 180 cm.**	**€ 403,92** *TVA exclue* **Expédition à calculer** **Livraison** 8 à 15 jours
IP-G4696040B	**TECHNOCHEF - Etagère inox, module 4 étagères lisses, PROFONDEUR 40 cm, HAUTEUR 200 cm.**	**€ 414,81** *TVA exclue* **Expédition à calculer** **Livraison** 8 à 15 jours
IP-18G4706040B	**TECHNOCHEF - Etagère inox, module 4 étagères à fentes, profondeur 40 cm, hauteur 180 cm.**	**€ 416,56** *TVA exclue* **Expédition à calculer** **Livraison** 8 à 15 jours

IP-G4706040B	**TECHNOCHEF - Etagère inox, module 4 étagères à fentes, profondeur 40 cm, hauteur 200 cm.**	**€ 427,45** *TVA exclue* **Expédition à calculer** **Livraison** 8 à 15 jours
IP-18G4696050B	**TECHNOCHEF - Etagère inox, module 4 étagères lisses, PROFONDEUR 50 cm, HAUTEUR 180 cm.**	**€ 428,02** *TVA exclue* **Expédition à calculer** **Livraison** 8 à 15 jours
IP-18G4706050B	**TECHNOCHEF - Etagère inox, module 4 étagères à fentes, profondeur 50 cm, hauteur 180 cm.**	**€ 437,07** *TVA exclue* **Expédition à calculer** **Livraison** 8 à 15 jours
IP-G4696050B	**TECHNOCHEF - Etagère inox, module 4 étagères lisses, PROFONDEUR 50 cm, HAUTEUR 200 cm.**	**€ 438,91** *TVA exclue* **Expédition à calculer** **Livraison** 8 à 15 jours
IP-G4706050B	**TECHNOCHEF - Etagère inox, module 4 étagères à fentes, profondeur 50 cm, hauteur 200 cm.**	**€ 447,96** *TVA exclue* **Expédition à calculer** **Livraison** 8 à 15 jours
IP-18G4696060B	**TECHNOCHEF - Etagère inox, module 4 étagères lisses, PROFONDEUR 60 cm, HAUTEUR 180 cm.**	**€ 459,20** *TVA exclue* **Expédition à calculer** **Livraison** 8 à 15 jours
IP-G4696060B	**TECHNOCHEF - Etagère inox, module 4 étagères lisses, PROFONDEUR 60 cm, HAUTEUR 200 cm.**	**€ 470,08** *TVA exclue* **Expédition à calculer** **Livraison** 8 à 15 jours
IP-18G4706060B	**TECHNOCHEF - Etagère en inox, modules 4 étagères à fentes, profondeur 60 cm, hauteur 180 cm.**	**€ 471,84** *TVA exclue* **Expédition à calculer** **Livraison** 8 à 15 jours
IP-G4706060B	**TECHNOCHEF - Etagère inox, module 4 étagères à fentes profondeur 60 cm, hauteur 200 cm.**	**€ 482,30** *TVA exclue*

Expédition à calculer

Livraison 8 à 15 jours