TECNOSERVICE'21 srl
by Tinti Sergio
Via Carlo Pisacane, 134
61032 Fano (PU) Italy
P.IVA IT0200411413

Tel. +39 0721 805911
FAX +39 0721 809794
e-mail: staff@technochef.it
www.technochef.it
www.technochef.eu

Services and Technologies for professional catering since 1973

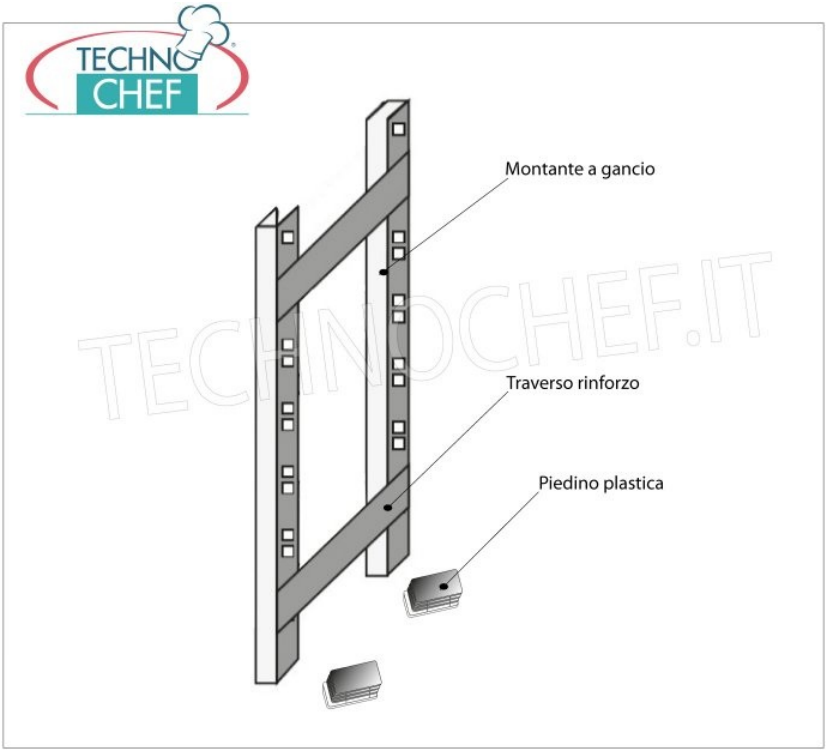

DESCRIPTION PROFESSIONELLE

CODE	DESCRIPTION	PRIX/LIVRAISON
IP-97150+97003+97007	Épaulière latérale pour étagères à crochets en acier inoxydable 304 poli, épaisseur 20/10, composée de 2 montants, 2 traverses et pieds en plastique, adaptée pour étagères de 30 cm de profondeur, dim.mm.300x25x1500h	**€ 86,63** *TVA exclue* **Expédition à calculer** **Livraison** 4 à 9 jours

FICHE TECHNIQUE

CODE/PHOTO	DESCRIPTION	PRIX/LIVRAISON
IP-G3696030B 	**TECHNOCHEF - Etagère inox, module 3 étagères lisses, PROFONDEUR 30 cm, HAUTEUR 150 cm.**	**€ 281,73** *TVA exclue* **Expédition à calculer** **Livraison** 8 à 15 jours
IP-G3706030B 	**TECHNOCHEF - Etagère inox, module 3 étagères à fentes, profondeur 30 cm, hauteur 150 cm.**	**€ 288,52** *TVA exclue* **Expédition à calculer** **Livraison** 8 à 15 jours