TECNOSERVICE'21 srl
by Tinti Sergio
Via Carlo Pisacane, 134
61032 Fano (PU) Italy
P.IVA IT0200411413

Tel. +39 0721 805911
FAX +39 0721 809794
e-mail: staff@technochef.it
www.technochef.it
www.technochef.eu

Services and Technologies for professional catering since 1973

FICHE TECHNIQUE

poids net (Kg)	61
poids brut (Kg)	80
largeur (mm)	714
profondeur (mm)	356
hauteur (mm)	472

DESCRIPTION PROFESSIONELLE

Cutter horizontal avec cuve inox 6 l, 1 vitesse, 1 400 tr/min :
- **entièrement réalisé en acier inoxydable AISI 304** ;
- **pales entraînées par un puissant moteur asynchrone ventilé** ;
- **réservoir robuste en acier inoxydable AISI 304** , amovible ;
- **couvercle en acier inoxydable** , avec bouchon Kepital de qualité alimentaire à haute résistance ;
- couvercle emboîtable facilement amovible pour un nettoyage et une désinfection plus faciles ;
- commandes avec boutons en acier inoxydable IP 67 ;
- **moyeu 3 pales facilement démontable en standard** (configurable en 2 pales) ;
- moyeux de lames spécifiques disponibles pour des travaux particuliers ;
- protection maximale contre les infiltrations de liquide sur l'arbre ;
- **idéal pour la viande** , **le poisson et les légumes** mais **convient également à de nombreux autres processus** ;
- **disponible avec alimentation monophasée V. 230/1** ou **triphasée V. 400/3** .

Accessoires/Optionnels :
- pieds en acier inoxydable avec roulettes et frein.
- moyeux à lames émoussées, dentelées ou émoussées.

marquage CE
Fabriqué en Italie

MODÈLES DISPONIBLES

SI-KATANA6T	**Cutter horizontal avec cuve en acier inoxydable de 6 litres, 1 vitesse, 1 440 tr/min, V.400/3, Kw.0,37, Poids 61 kg, dim.mm.714x356x472h**	**€ 2.756,31** *TVA exclue* **Expédition à calculer**

		Livraison 4 à 9 jours
SI-KATANA6M	**Cutter horizontal avec cuve en acier inoxydable de 6 litres, 1 vitesse, 1 440 tr/min, V.230/1, Kw.0,37, poids 61 kg, dim.mm.714x356x472h**	**€ 2.791,56** *TVA exclue* **Expédition à calculer** **Livraison** 4 à 9 jours

FICHE TECHNIQUE

CODE/PHOTO	DESCRIPTION	PRIX/LIVRAISON
SI-LF0221A06101010	**TECHNOCHEF - Moyeux complets 3 lames non affûtées, Mod.LF0221A06101010**	**€ 57,87** *TVA exclue* **Expédition à calculer** **Livraison** 4 à 9 jours
SI-LF0221A06131111	**TECHNOCHEF - Moyeux complets 3 pales dentées, Mod.LF0221A06131111**	**€ 70,72** *TVA exclue* **Expédition à calculer** **Livraison** 4 à 9 jours
SI-LF0221A06232523	**TECHNOCHEF - Moyeux complets 3 pales émoussées, Mod.LF0221A06232523**	**€ 76,40** *TVA exclue* **Expédition à calculer** **Livraison** 4 à 9 jours
SI-LF022106122100	**TECHNOCHEF - Pieds pour couteau horizontal, Mod.LF022106122100**	**€ 361,94** *TVA exclue* **Expédition à calculer** **Livraison** 4 à 9 jours

TECHNOCHEF.IT

TECHNOCHEF.IT

Mozzo a 3 lame
Hub with 3 blades

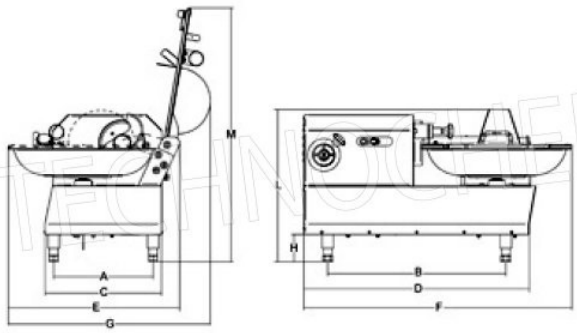

A mm 297

B mm 540

C mm 356

D mm 714

E mm 516

F mm 832

G mm 582

H mm 92

L mm 472

M mm 760

TECHNOCHEF.IT