TECNOSERVICE'21 srl
by Tinti Sergio
Via Carlo Pisacane, 134
61032 Fano (PU) Italy
P.IVA IT0200411413

Tel. +39 0721 805911
FAX +39 0721 809794
e-mail: staff@technochef.it
www.technochef.it
www.technochef.eu

Services and Technologies for professional catering since 1973

DESCRIPTION PROFESSIONELLE

ÉTAGÈRE À BOULONS EN ACIER INOXYDABLE 304 , **ÉTAGÈRES LISSES** , **Modules avec 4 étagères** , **PROFONDEUR 30 cm** , **HAUTEUR 200 cm** :

.

- Étagères modulaires boulonnées en **acier inoxydable AISI 304 poli** ;
- **Gamme complète** avec **longueur de 60 cm à 200 cm** ;
- **Côtés avec montants H 200 cm** , **épaisseur 15/10** , complets avec boulons et pieds en plastique ;
- **Tablettes lisses, épaisseur 8/10** , bords anti-coupures, **profondeur 30 cm** ;
- **Possibilité d'ajouter des étagères supplémentaires** au Module ;
- **Possibilité de créer une Composition** en étirant le Module vers la droite ou la gauche ;
- **Possibilité de réaliser des compositions d'angle et en U** , en utilisant le système de support d'angle spécifique.

Accessoires/Optionnel :

- étagère lisse, assemblage par boulons, 60x30 cm
- étagère lisse, assemblage par boulons, 70x30 cm
- étagère lisse, assemblage par boulons, 80x30 cm
- étagère lisse, assemblage par boulons, 90x30 cm
- étagère lisse, assemblage par boulons, 100x30 cm
- étagère lisse, assemblage par boulons, 110x30 cm
- étagère lisse, assemblage par boulons, 120x30 cm
- étagère lisse, assemblage par boulons, 130x30 cm
- étagère lisse, assemblage par boulons, 140x30 cm
- étagère lisse, assemblage par boulons, 160x30 cm
- étagère lisse, assemblage par boulons, 180x30 cm
- étagère lisse, assemblage par boulons, 200x30 cm
- côté complet H 200 cm
- Kit de 4 boulons en acier inoxydable
- Kit d'assemblage d'étagère d'angle

Marquage CE
Fabriqué en Italie

MODÈLES DISPONIBLES		
IP-4696030B	**TECHNOCHEF - Etagère inox 304, fixation par boulons, module 60x30x200h cm**	**€ 250,58** *TVA exclue* **Expédition à calculer** **Livraison** 8 à 15 jours
IP-4697030B	**TECHNOCHEF - Etagère en inox 304, fixation par boulons, module 70x30x200h cm**	**€ 263,37** *TVA exclue* **Expédition à calculer** **Livraison** 8 à 15 jours
IP-4698030B	**TECHNOCHEF - Etagère en inox 304, fixation par boulons, module 80x30x200h cm**	**€ 273,43** *TVA exclue* **Expédition à calculer** **Livraison** 8 à 15 jours
IP-4699030B	**TECHNOCHEF - Etagère inox 304, fixation par boulons, module 90x30x200h cm**	**€ 291,54** *TVA exclue* **Expédition à calculer** **Livraison** 8 à 15 jours
IP-46910030B	**TECHNOCHEF - Etagère inox 304, fixation par boulons, module 100x30x200h cm**	**€ 298,76** *TVA exclue* **Expédition à calculer** **Livraison** 8 à 15 jours
IP-46911030B	**TECHNOCHEF - Etagère inox 304, fixation par boulons, module 110x30x200h cm**	**€ 315,05** *TVA exclue* **Expédition à calculer** **Livraison** 8 à 15 jours
IP-46912030B	**TECHNOCHEF - Etagère inox 304, fixation par boulons, module 120x30x200h cm**	**€ 325,90** *TVA exclue* **Expédition à calculer** **Livraison** 8 à 15 jours
IP-46913030B	**TECHNOCHEF - Etagère inox 304, fixation par boulons, module 130x30x200h cm**	**€ 340,38** *TVA exclue* **Expédition à calculer** **Livraison** 8 à 15 jours
IP-46914030B	**TECHNOCHEF - Etagère inox 304, fixation par boulons, module 140x30x200h cm**	**€ 378,38** *TVA exclue* **Expédition à calculer** **Livraison** 8 à 15 jours

IP-46916030B	**TECHNOCHEF - Etagère inox 304, fixation par boulons, module 160x30x200h cm**	**€ 378,38** *TVA exclue* **Expédition à calculer** **Livraison** 8 à 15 jours
IP-46918030B	**TECHNOCHEF - Etagère inox 304, fixation par boulons, module 180x30x200h cm**	**€ 409,15** *TVA exclue* **Expédition à calculer** **Livraison** 8 à 15 jours
IP-46920030B	**TECHNOCHEF - Etagère inox 304, fixation par boulons, module 200x30x200h cm**	**€ 438,10** *TVA exclue* **Expédition à calculer** **Livraison** 8 à 15 jours

FICHE TECHNIQUE

CODE/PHOTO	DESCRIPTION	PRIX/LIVRAISON
IP-96815x4 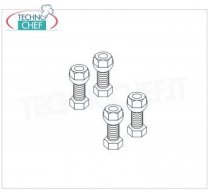	**TECHNOCHEF - Kit 4 Bulloni Inox, Mod.96815x4**	**€ 1,68** *TVA exclue* **Expédition à calculer** **Livraison** 4 à 9 jours
IP-97013 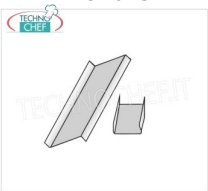	**TECHNOCHEF - Kit de Montage Etagère d'Angle, Mod.97013**	**€ 7,58** *TVA exclue* **Expédition à calculer** **Livraison** 4 à 9 jours
IP-696030	**TECHNOCHEF - Etagère lisse en inox 304, 60x30 cm, Mod.696030**	**€ 32,94** *TVA exclue* **Expédition à calculer** **Livraison** 4 à 9 jours
IP-697030	**TECHNOCHEF - Etagère lisse en inox 304 pour étagère 70x30 cm, Mod.697030**	**€ 36,23** *TVA exclue* **Expédition à calculer** **Livraison** 4 à 9 jours
IP-698030	**TECHNOCHEF - Etagère lisse pour étagère en inox 304, 80x30 cm, Mod.698030**	**€ 39,51** *TVA exclue* **Expédition à calculer** **Livraison** 4 à 9 jours

IP-699030	**TECHNOCHEF - Etagère lisse pour étagère en inox 304, 90x30 cm, Mod.699030**	**€ 43,79** *TVA exclue* **Expédition à calculer** **Livraison** 4 à 9 jours
IP-6910030	**TECHNOCHEF - Etagère lisse en inox 304, 100x30 cm, Mod.6910030**	**€ 45,66** *TVA exclue* **Expédition à calculer** **Livraison** 4 à 9 jours
IP-6911030	**TECHNOCHEF - Etagère lisse pour étagère en inox 304, 110x30 cm, Mod.6911030**	**€ 49,86** *TVA exclue* **Expédition à calculer** **Livraison** 4 à 9 jours
IP-6912030	**TECHNOCHEF - Etagère lisse pour étagère en inox 304, 120x30 cm, Mod.6912030**	**€ 52,67** *TVA exclue* **Expédition à calculer** **Livraison** 4 à 9 jours
IP-96200x2+96900x2 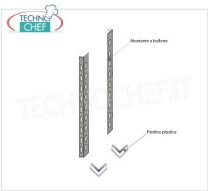	**TECHNOCHEF - Épaule Latérale pour Etagères à Boulons en Inox 304, Mod.96200x2+96900x2**	**€ 55,81** *TVA exclue* **Expédition à calculer** **Livraison** 4 à 9 jours
IP-6914030	**TECHNOCHEF - Etagère lisse pour étagère en inox 304, 140x30 cm, Mod.6914030**	**€ 63,37** *TVA exclue* **Expédition à calculer** **Livraison** 4 à 9 jours
IP-6916030	**TECHNOCHEF - Etagère lisse pour étagère en inox 304, 160x30 cm, Mod.6916030**	**€ 66,17** *TVA exclue* **Expédition à calculer** **Livraison** 4 à 9 jours
IP-6918030	**TECHNOCHEF - Etagère lisse pour étagère en inox 304, 180x30 cm, Mod.6918030**	**€ 73,38** *TVA exclue* **Expédition à calculer** **Livraison** 4 à 9 jours
IP-6920030	**TECHNOCHEF - Etagère lisse pour étagère en**	

inox 304, 200x30 cm, Mod.6920030

€ 80,76
TVA exclue
Expédition à calculer

Livraison 4 à 9 jours

Esempi di montaggio
Assembly examples • Exemples de l'Assemblée

SCAFFALE A BULLONE
Stainless steel bolt shelving • Etagère inox à boulons

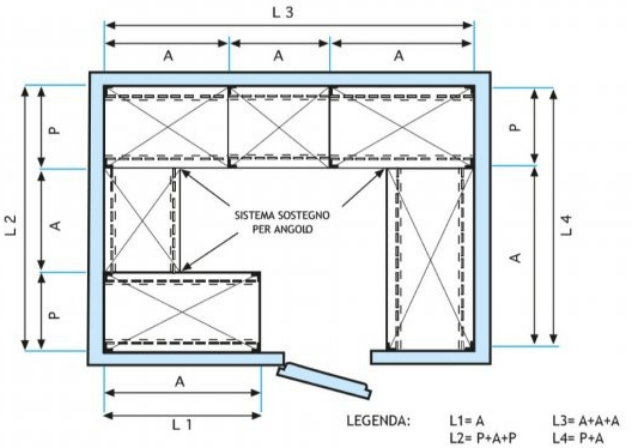

LEGENDA: L1= A L2= P+A+P L3= A+A+A L4= P+A

H 2 0 0

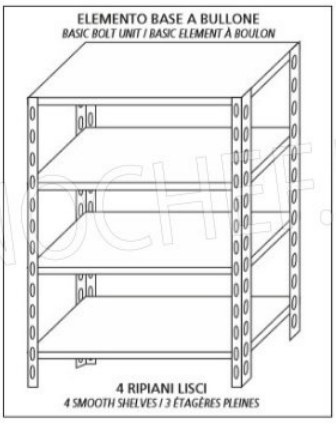

TECHNOCHEF.IT

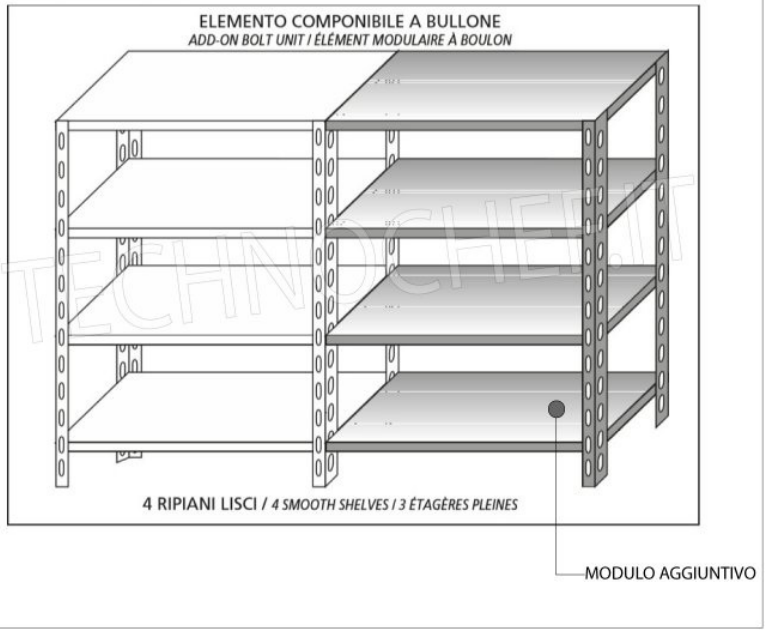

Ripiano liscio

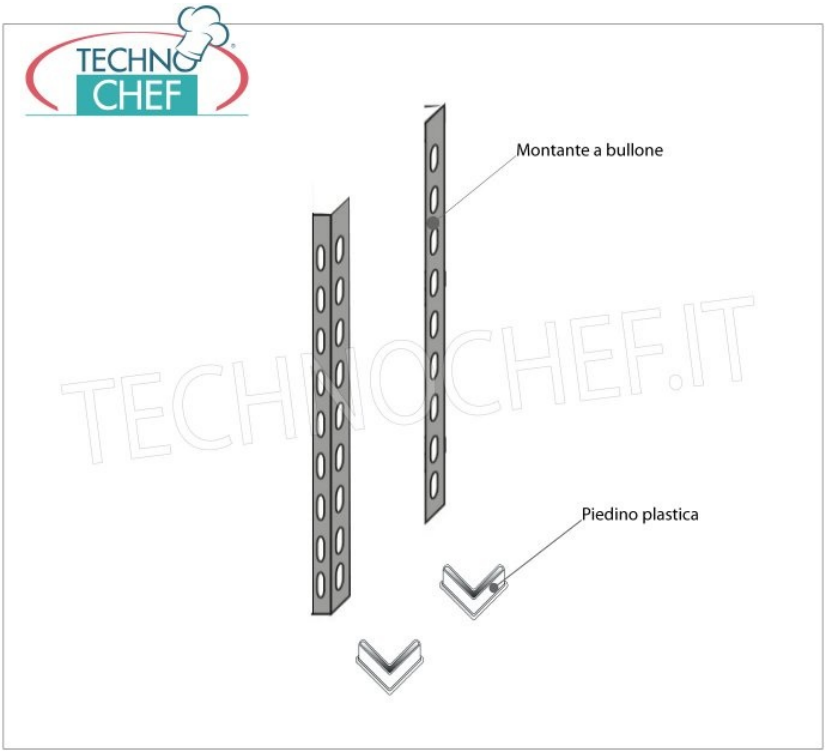
Montante a bullone
Piedino plastica

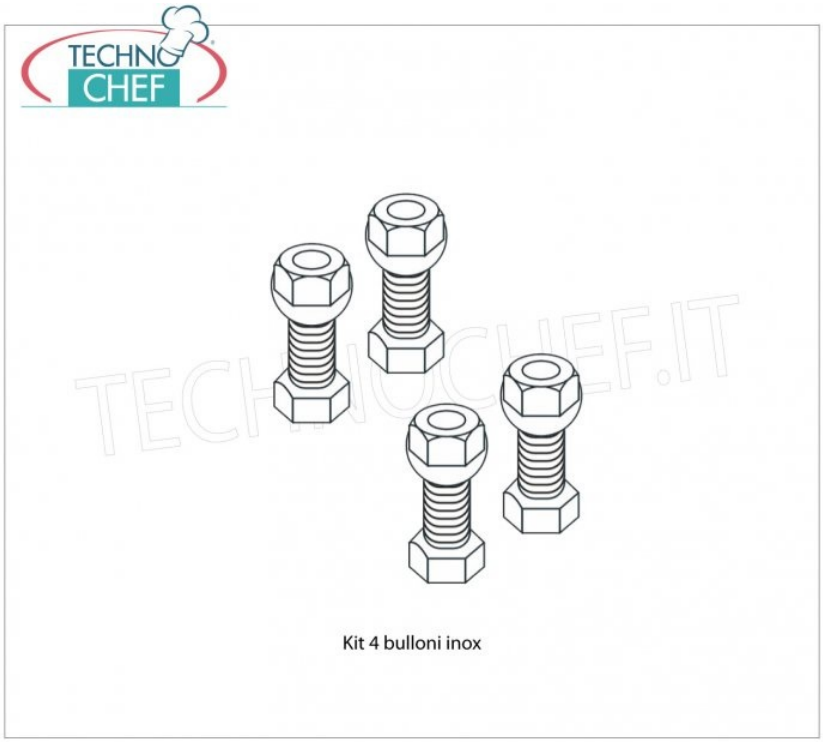
Kit 4 bulloni inox