TECNOSERVICE'21 srl
by Tinti Sergio
Via Carlo Pisacane, 134
61032 Fano (PU) Italy
P.IVA IT0200411413

Tel. +39 0721 805911
FAX +39 0721 809794
e-mail: staff@technochef.it
www.technochef.it
www.technochef.eu

Services and Technologies for professional catering since 1973

DESCRIPTION PROFESSIONELLE

ÉTAGÈRE À BOULONS EN ACIER INOXYDABLE 304 , **ÉTAGÈRES LISSES** , **Modules avec 4 étagères** , **PROFONDEUR 60 cm** , **HAUTEUR 180 cm** :

.

- Étagères modulaires boulonnées en **acier inoxydable AISI 304 poli** ;
- **Gamme complète** avec **longueur de 60 cm à 200 cm** ;
- **Côtés avec montants H 180 cm** , **épaisseur 15/10** , complets avec boulons et pieds en plastique ;
- **Etagères lisses, épaisseur 8/10** , livrées avec renfort oméga, bords anti-coupures, **profondeur 60 cm** ;
- **Possibilité d'ajouter des étagères supplémentaires** au Module ;
- **Possibilité de créer une Composition** en étirant le Module vers la droite ou la gauche ;
- **Possibilité de réaliser des compositions d'angle et en U** , en utilisant le système de support d'angle spécifique.

Accessoires/Optionnel :

- étagère lisse, assemblage par boulons, 60x60 cm
- étagère lisse, assemblage par boulons, 70x60 cm
- étagère lisse, assemblage par boulons, 80x60 cm
- étagère lisse, assemblage par boulons, 90x60 cm
- étagère lisse, assemblage par boulons, 100x60 cm
- étagère lisse, assemblage par boulons, 110x60 cm
- étagère lisse, assemblage par boulons, 120x60 cm
- étagère lisse, assemblage par boulons, 130x60 cm
- étagère lisse, assemblage par boulons, 140x60 cm
- étagère lisse, assemblage par boulons, 160x60 cm
- étagère lisse, assemblage par boulons, 180x60 cm
- étagère lisse, assemblage par boulons, 200x60 cm
- côté complet H 180 cm
- Kit de 4 boulons en acier inoxydable
- Kit d'assemblage d'étagère d'angle

Marquage CE
Fabriqué en Italie

MODÈLES DISPONIBLES		
IP-184696060B	**TECHNOCHEF - Etagère inox 304, fixation par boulons, module 60x60x180h cm**	**€ 334,95** *TVA exclue* **Expédition à calculer** **Livraison** 8 à 15 jours
IP-184697060B	**TECHNOCHEF - Etagère inox 304, fixation par boulons, module 70x60x180h cm**	**€ 354,86** *TVA exclue* **Expédition à calculer** **Livraison** 8 à 15 jours
IP-184698060B	**TECHNOCHEF - Etagère inox 304, fixation par boulons, module 80x60x180h cm**	**€ 380,19** *TVA exclue* **Expédition à calculer** **Livraison** 8 à 15 jours
IP-184699060B	**TECHNOCHEF - Etagère inox 304, fixation par boulons, module 90x60x180h cm**	**€ 407,34** *TVA exclue* **Expédition à calculer** **Livraison** 8 à 15 jours
IP-1846910060B	**TECHNOCHEF - Etagère inox 304, fixation par boulons, module 100x60x180h cm**	**€ 427,24** *TVA exclue* **Expédition à calculer** **Livraison** 8 à 15 jours
IP-1846911060B	**TECHNOCHEF - Etagère inox 304, fixation par boulons, module 110x60x180h cm**	**€ 467,05** *TVA exclue* **Expédition à calculer** **Livraison** 8 à 15 jours
IP-1846912060B	**TECHNOCHEF - Etagère inox 304, fixation par boulons, module 120x60x180h cm**	**€ 481,53** *TVA exclue* **Expédition à calculer** **Livraison** 8 à 15 jours
IP-1846913060B	**TECHNOCHEF - Etagère inox 304, fixation par boulons, module 130x60x180h cm**	**€ 512,30** *TVA exclue* **Expédition à calculer** **Livraison** 8 à 15 jours
IP-1846914060B	**TECHNOCHEF - Etagère inox 304, fixation par boulons, module 140x60x180h cm**	**€ 543,05** *TVA exclue* **Expédition à calculer** **Livraison** 8 à 15 jours

IP-1846916060B	**TECHNOCHEF - Etagère inox 304, fixation par boulons, module 160x60x180h cm**	**€ 591,92** *TVA exclue* **Expédition à calculer** **Livraison** 8 à 15 jours
IP-1846918060B	**TECHNOCHEF - Etagère inox 304, fixation par boulons, module 180x60x180h cm**	**€ 644,38** *TVA exclue* **Expédition à calculer** **Livraison** 8 à 15 jours
IP-1846920060B	**TECHNOCHEF - Etagère inox 304, fixation par boulons, module 200x60x180h cm**	**€ 711,35** *TVA exclue* **Expédition à calculer** **Livraison** 8 à 15 jours

FICHE TECHNIQUE

CODE/PHOTO	DESCRIPTION	PRIX/LIVRAISON
IP-96815x4 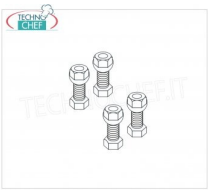	**TECHNOCHEF - Kit 4 Bulloni Inox, Mod.96815x4**	**€ 1,68** *TVA exclue* **Expédition à calculer** **Livraison** 4 à 9 jours
IP-97013 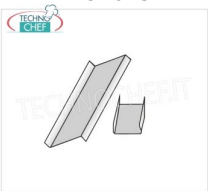	**TECHNOCHEF - Kit de Montage Etagère d'Angle, Mod.97013**	**€ 7,58** *TVA exclue* **Expédition à calculer** **Livraison** 4 à 9 jours
IP-96180x2+96900x2 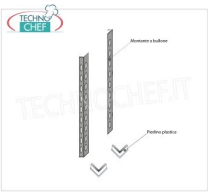	**TECHNOCHEF - Épaule Latérale pour Etagères à Boulons en Inox 304, Mod.96180x2+96900x2**	**€ 49,28** *TVA exclue* **Expédition à calculer** **Livraison** 4 à 9 jours
IP-696060	**TECHNOCHEF - Etagère lisse en inox 304, 60x60 cm, Mod.696060**	**€ 58,25** *TVA exclue* **Expédition à calculer** **Livraison** 4 à 9 jours
IP-697060	**TECHNOCHEF - Etagère lisse en inox 304, 70x60 cm, Mod.697060**	**€ 63,37** *TVA exclue* **Expédition à calculer** **Livraison** 4 à 9 jours

IP-698060	**TECHNOCHEF - Etagère lisse pour étagère en inox 304, 80x60 cm, Mod.698060**	**€ 69,22** *TVA exclue* **Expédition à calculer** **Livraison** 4 à 9 jours
IP-699060	**TECHNOCHEF - Etagère lisse en inox 304, 90x60 cm, Mod.699060**	**€ 76,14** *TVA exclue* **Expédition à calculer** **Livraison** 4 à 9 jours
IP-6910060	**TECHNOCHEF - Etagère lisse pour étagère en inox 304, 100x60 cm, Mod.6910060**	**€ 81,23** *TVA exclue* **Expédition à calculer** **Livraison** 4 à 9 jours
IP-6911060	**TECHNOCHEF - Etagère lisse pour étagère en inox 304, 110x60 cm, Mod.6911060**	**€ 91,37** *TVA exclue* **Expédition à calculer** **Livraison** 4 à 9 jours
IP-6912060	**TECHNOCHEF - Etagère lisse pour étagère en inox 304, 120x60 cm, Mod.6912060**	**€ 95,07** *TVA exclue* **Expédition à calculer** **Livraison** 4 à 9 jours
IP-6913060	**TECHNOCHEF - Etagère lisse pour étagère en inox 304, 130x60 cm, Mod.6913060**	**€ 102,90** *TVA exclue* **Expédition à calculer** **Livraison** 4 à 9 jours
IP-6914060	**TECHNOCHEF - Etagère lisse pour étagère en inox 304, 140x60 cm, Mod.6914060**	**€ 110,74** *TVA exclue* **Expédition à calculer** **Livraison** 4 à 9 jours
IP-6916060	**TECHNOCHEF - Etagère lisse pour étagère en inox 304, 160x60 cm, Mod.6916060**	**€ 123,20** *TVA exclue* **Expédition à calculer** **Livraison** 4 à 9 jours

IP-6918060	**TECHNOCHEF - Etagère lisse pour étagère en inox 304, 180x60 cm, Mod.6918060**	**€ 136,60** *TVA exclue* **Expédition à calculer** **Livraison** 4 à 9 jours
IP-6920060	**TECHNOCHEF - Etagère lisse pour étagère en inox 304, 200x60 cm, Mod.6920060**	**€ 152,14** *TVA exclue* **Expédition à calculer** **Livraison** 4 à 9 jours

Esempi di montaggio
Assembly examples • Exemples de l'Assemblée

SCAFFALE A BULLONE
Stainless steel bolt shelving • Etagère inox à boulons

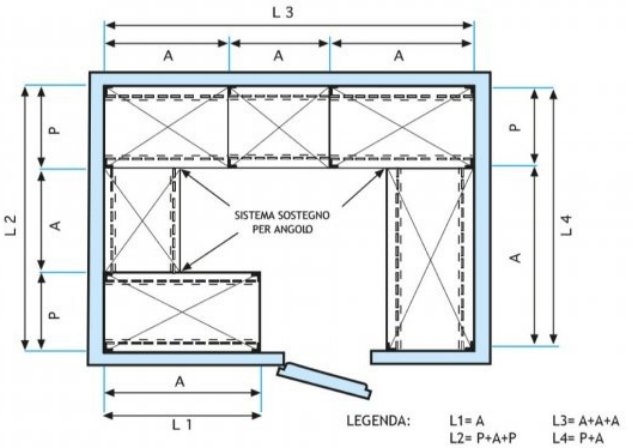

LEGENDA: L1= A L2= P+A+P L3= A+A+A L4= P+A

H 1 8 0

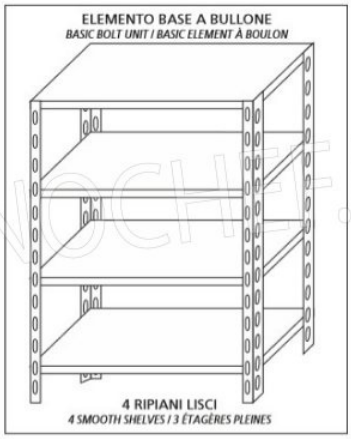

TECHNOCHEF.IT

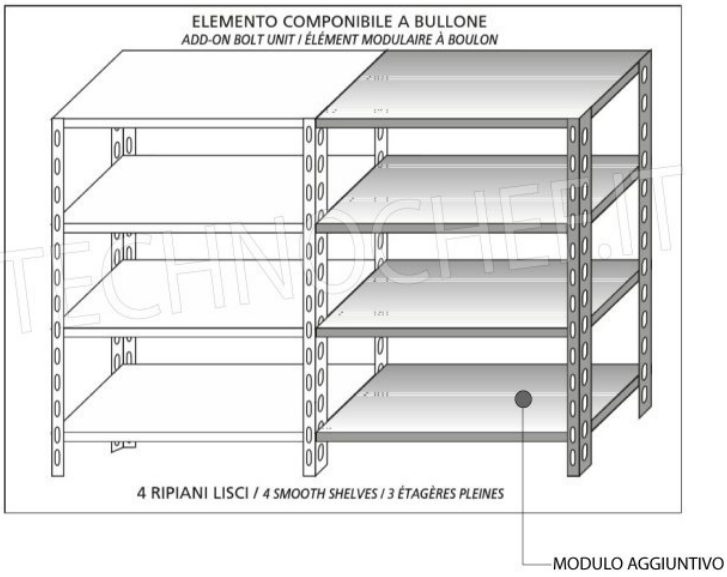

Ripiano liscio

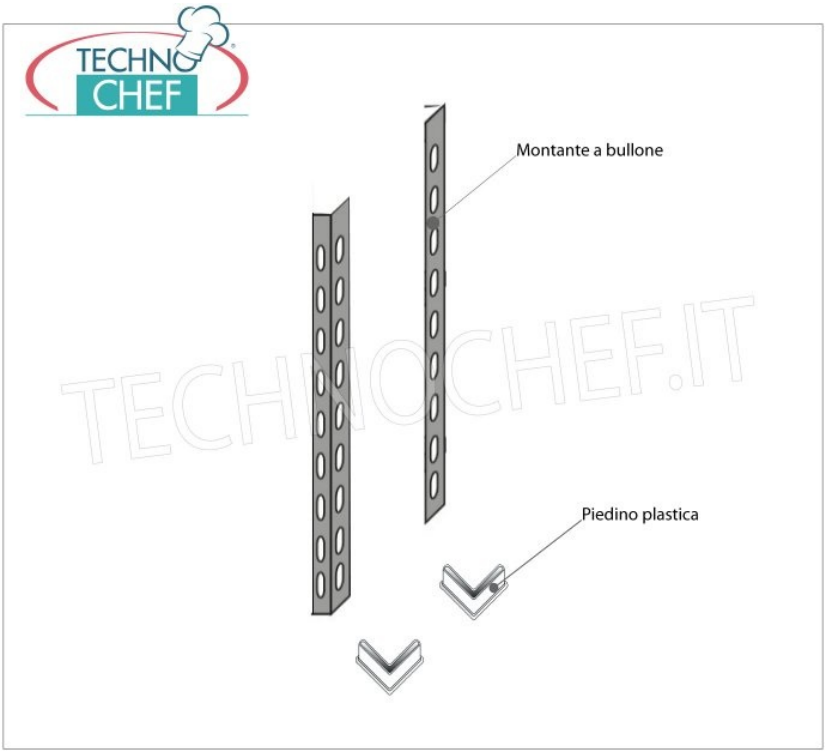
Montante a bullone
Piedino plastica

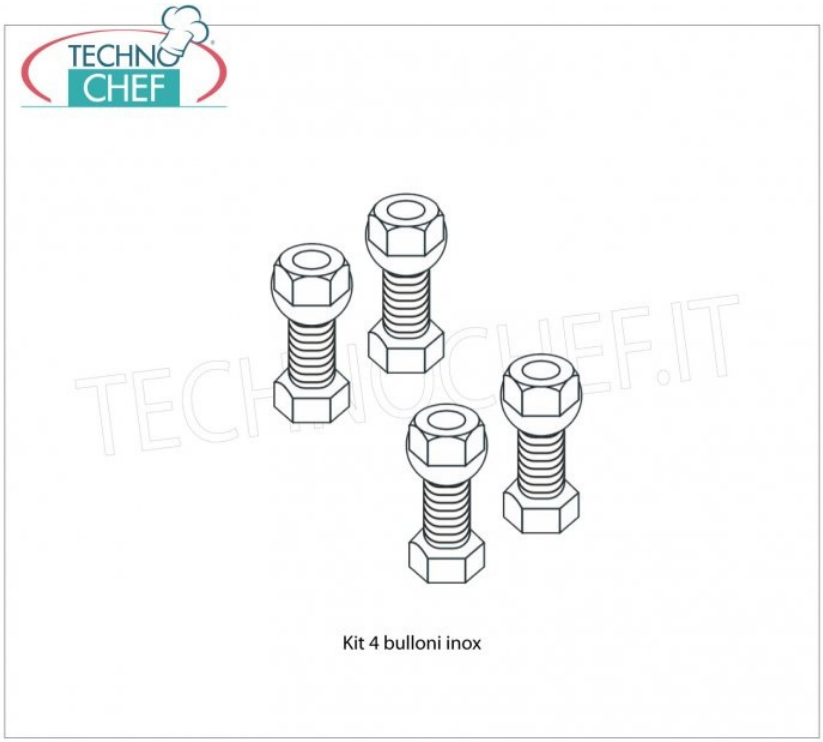
Kit 4 bulloni inox