TECNOSERVICE'21 srl
by Tinti Sergio
Via Carlo Pisacane, 134
61032 Fano (PU) Italy
P.IVA IT0200411413

Tel. +39 0721 805911
FAX +39 0721 809794
e-mail: staff@technochef.it
www.technochef.it
www.technochef.eu

Services and Technologies for professional catering since 1973

DESCRIPTION PROFESSIONELLE

ÉTAGÈRE À BOULONS EN ACIER INOXYDABLE 304 , **ÉTAGÈRES LISSES** , **Modules avec 4 étagères** , **PROFONDEUR 40 cm** , **HAUTEUR 180 cm** :

.

- Étagères modulaires boulonnées en **acier inoxydable AISI 304 poli** ;
- **Gamme complète** avec **longueur de 60 cm à 200 cm** ;
- **Côtés avec montants H 180 cm** , **épaisseur 15/10** , complets avec boulons et pieds en plastique ;
- **Tablettes lisses, épaisseur 8/10** , livrées avec renfort oméga, bords anti-coupures, **profondeur 40 cm** ;
- **Possibilité d'ajouter des étagères supplémentaires** au Module ;
- **Possibilité de créer une Composition** en étirant le Module vers la droite ou la gauche ;
- **Possibilité de réaliser des compositions d'angle et en U** , en utilisant le système de support d'angle spécifique.

Accessoires/Optionnel :

- étagère lisse, assemblage par boulons, 60x40 cm
- étagère lisse, assemblage par boulons, 70x40 cm
- étagère lisse, assemblage par boulons, 80x40 cm
- étagère lisse, assemblage par boulons, 90x40 cm
- étagère lisse, assemblage par boulons, 100x40 cm
- étagère lisse, assemblage par boulons, 110x40 cm
- étagère lisse, assemblage par boulons, 120x40 cm
- étagère lisse, assemblage par boulons, 130x40 cm
- étagère lisse, assemblage par boulons, 140x40 cm
- étagère lisse, assemblage par boulons, 160x40 cm
- étagère lisse, assemblage par boulons, 180x40 cm
- étagère lisse, assemblage par boulons, 200x40 cm
- côté complet H 180 cm
- Kit de 4 boulons en acier inoxydable
- kit d'assemblage d'étagère d'angle

Marquage CE
Fabriqué en Italie

MODÈLES DISPONIBLES		
IP-184696040B	**TECHNOCHEF - Etagère inox 304, fixation par boulons, module 60x40x180h cm**	**€ 289,72** *TVA exclue* **Expédition à calculer** **Livraison** 8 à 15 jours
IP-184697040B	**TECHNOCHEF - Etagère inox 304, fixation par boulons, module 70x40x180h cm**	**€ 302,39** *TVA exclue* **Expédition à calculer** **Livraison** 8 à 15 jours
IP-184698040B	**TECHNOCHEF - Etagère inox 304, fixation par boulons, module 80x40x180h cm**	**€ 320,47** *TVA exclue* **Expédition à calculer** **Livraison** 8 à 15 jours
IP-184699040B	**TECHNOCHEF - Etagère inox 304, fixation par boulons, module 90x40x180h cm**	**€ 347,63** *TVA exclue* **Expédition à calculer** **Livraison** 8 à 15 jours
IP-1846910040B	**TECHNOCHEF - Etagère inox 304, fixation par boulons, module 100x40x180h cm**	**€ 356,66** *TVA exclue* **Expédition à calculer** **Livraison** 8 à 15 jours
IP-1846911040B	**TECHNOCHEF - Etagère inox 304, fixation par boulons, module 110x40x180h cm**	**€ 380,19** *TVA exclue* **Expédition à calculer** **Livraison** 8 à 15 jours
IP-1846912040B	**TECHNOCHEF - Etagère inox 304, fixation par boulons, module 120x40x180h cm**	**€ 396,47** *TVA exclue* **Expédition à calculer** **Livraison** 8 à 15 jours
IP-1846913040B	**TECHNOCHEF - Etagère inox 304, fixation par boulons, module 130x40x180h cm**	**€ 421,80** *TVA exclue* **Expédition à calculer** **Livraison** 8 à 15 jours
IP-1846914040B	**TECHNOCHEF - Etagère inox 304, fixation par boulons, module 140x40x180h cm**	**€ 441,72** *TVA exclue* **Expédition à calculer** **Livraison** 8 à 15 jours

IP-1846916040B	**TECHNOCHEF - Etagère inox 304, fixation par boulons, module 160x40x180h cm**	**€ 474,29** *TVA exclue* **Expédition à calculer** **Livraison** 8 à 15 jours
IP-1846918040B	**TECHNOCHEF - Etagère inox 304, fixation par boulons, module 180x40x180h cm**	**€ 523,15** *TVA exclue* **Expédition à calculer** **Livraison** 8 à 15 jours
IP-1846920040B	**TECHNOCHEF - Etagère inox 304, fixation par boulons, module 200x40x180h cm**	**€ 568,39** *TVA exclue* **Expédition à calculer** **Livraison** 8 à 15 jours

FICHE TECHNIQUE

CODE/PHOTO	DESCRIPTION	PRIX/LIVRAISON
IP-96815x4 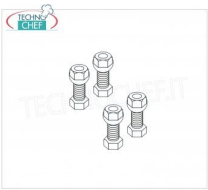	**TECHNOCHEF - Kit 4 Bulloni Inox, Mod.96815x4**	**€ 1,68** *TVA exclue* **Expédition à calculer** **Livraison** 4 à 9 jours
IP-97013 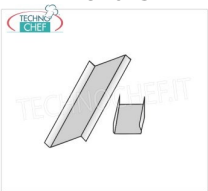	**TECHNOCHEF - Kit de Montage Etagère d'Angle, Mod.97013**	**€ 7,58** *TVA exclue* **Expédition à calculer** **Livraison** 4 à 9 jours
IP-696040	**TECHNOCHEF - Etagère lisse en inox 304, 60x40 cm, Mod.696040**	**€ 46,60** *TVA exclue* **Expédition à calculer** **Livraison** 4 à 9 jours
IP-96180x2+96900x2 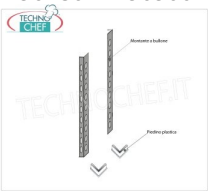	**TECHNOCHEF - Épaule Latérale pour Etagères à Boulons en Inox 304, Mod.96180x2+96900x2**	**€ 49,28** *TVA exclue* **Expédition à calculer** **Livraison** 4 à 9 jours
IP-697040	**TECHNOCHEF - Etagère lisse en inox 304, 70x40 cm, Mod.697040**	**€ 49,86** *TVA exclue* **Expédition à calculer** **Livraison** 4 à 9 jours

IP-698040	**TECHNOCHEF - Etagère lisse pour étagère en inox 304, 80x40 cm, Mod.698040**	**€ 54,52** *TVA exclue* **Expédition à calculer** **Livraison** 4 à 9 jours
IP-699040	**TECHNOCHEF - Etagère lisse en inox 304, 90x40 cm, Mod.699040**	**€ 61,50** *TVA exclue* **Expédition à calculer** **Livraison** 4 à 9 jours
IP-6910040	**TECHNOCHEF - Etagère lisse pour étagère en inox 304, 100x40 cm, Mod.6910040**	**€ 63,84** *TVA exclue* **Expédition à calculer** **Livraison** 4 à 9 jours
IP-6911040	**TECHNOCHEF - Etagère lisse pour étagère en inox 304, 110x40 cm, Mod.6911040**	**€ 69,22** *TVA exclue* **Expédition à calculer** **Livraison** 4 à 9 jours
IP-6912040	**TECHNOCHEF - Etagère lisse pour étagère en inox 304, 120x40 cm, Mod.6912040**	**€ 73,38** *TVA exclue* **Expédition à calculer** **Livraison** 4 à 9 jours
IP-6913040	**TECHNOCHEF - Etagère lisse pour étagère en inox 304, 130x40 cm, Mod.6913040**	**€ 79,83** *TVA exclue* **Expédition à calculer** **Livraison** 4 à 9 jours
IP-6914040	**TECHNOCHEF - Etagère lisse pour étagère en inox 304, 140x40 cm, Mod.6914040**	**€ 84,90** *TVA exclue* **Expédition à calculer** **Livraison** 4 à 9 jours
IP-6916040	**TECHNOCHEF - Etagère lisse pour étagère en inox 304, 160x40 cm, Mod.6916040**	**€ 93,20** *TVA exclue* **Expédition à calculer** **Livraison** 4 à 9 jours

IP-6918040	**TECHNOCHEF - Etagère lisse pour étagère en inox 304, 180x40 cm, Mod.6918040**	**€ 105,67** *TVA exclue* **Expédition à calculer** **Livraison** 4 à 9 jours
IP-6920040	**TECHNOCHEF - Etagère lisse pour étagère en inox 304, 200x40 cm, Mod.6920040**	**€ 117,20** *TVA exclue* **Expédition à calculer** **Livraison** 4 à 9 jours

TECHNO
CHEF
TECHNOCHEF.IT

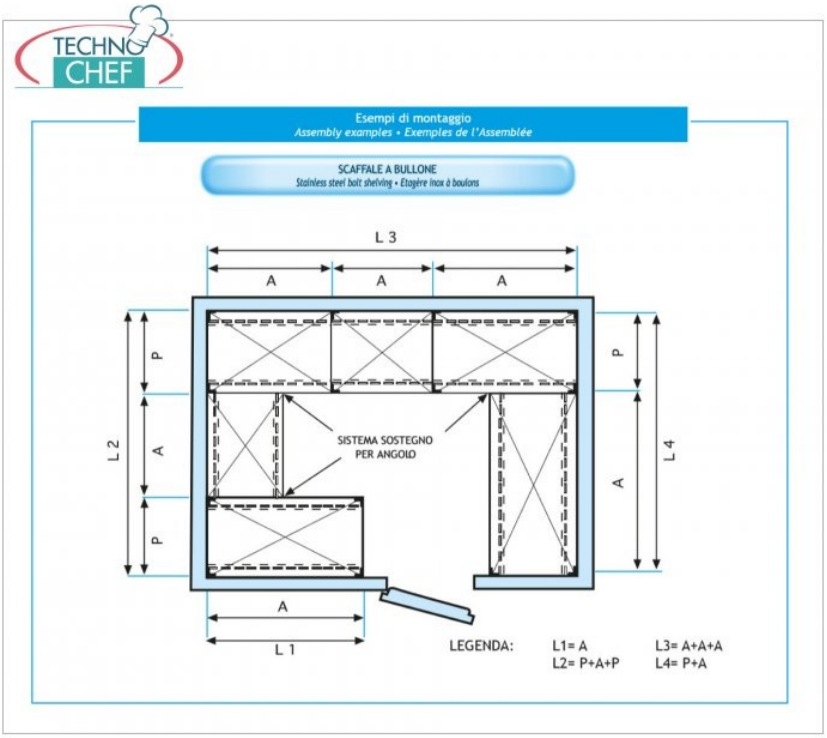
TECHNO
CHEF
Esempi di montaggio
Assembly examples • Exemples de l'Assemblée
SCAFFALE A BULLONE
Stainless steel bolt shelving • Etagère inox à boulons
L 3
A
A
A
P
A
P
L 2
SISTEMA SOSTEGNO
PER ANGOLO
P
A
L 4
A
L 1
LEGENDA:
L1= A
L2= P+A+P
L3= A+A+A
L4= P+A

TECHNO CHEF

H 180

ELEMENTO BASE A BULLONE
BASIC BOLT UNIT / BASIC ELEMENT À BOULON

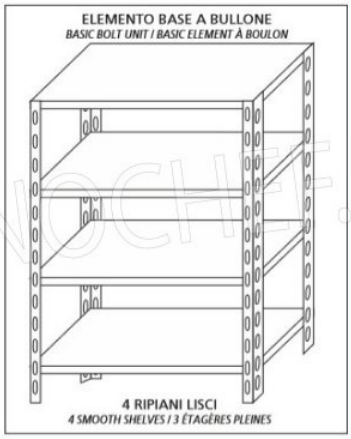

4 RIPIANI LISCI
4 SMOOTH SHELVES / 3 ÉTAGÈRES PLEINES

TECHNOCHEF.IT

TECHNO CHEF

ELEMENTO COMPONIBILE A BULLONE
ADD-ON BOLT UNIT / ÉLÉMENT MODULAIRE À BOULON

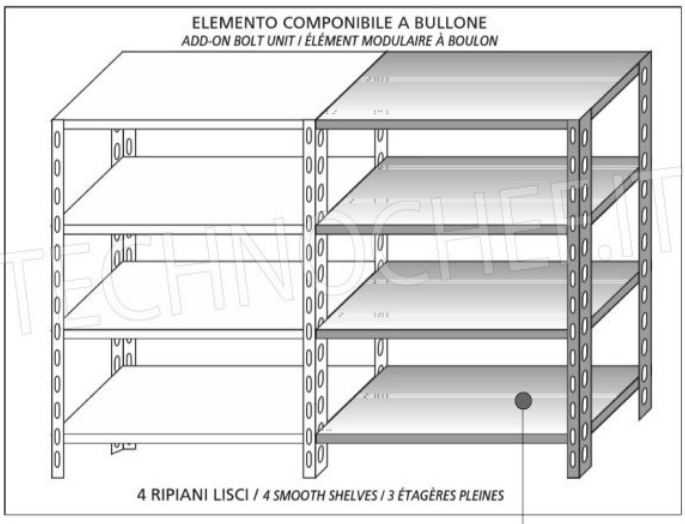

4 RIPIANI LISCI / *4 SMOOTH SHELVES / 3 ÉTAGÈRES PLEINES*

MODULO AGGIUNTIVO

TECHNOCHEF.IT

Ripiano liscio

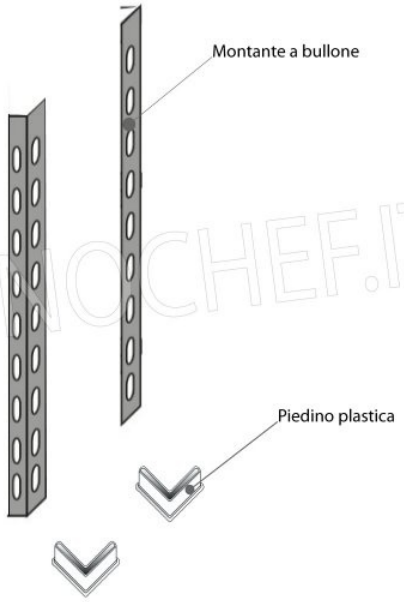

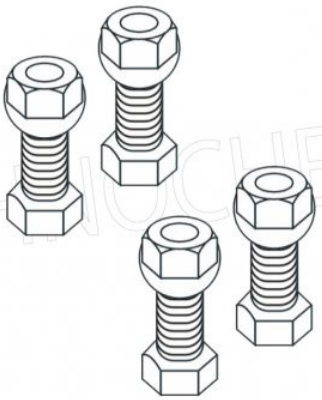

Kit 4 bulloni inox

TECHNOCHEF.IT