TECNOSERVICE'21 srl
by Tinti Sergio
Via Carlo Pisacane, 134
61032 Fano (PU) Italy
P.IVA IT0200411413

Tel. +39 0721 805911
FAX +39 0721 809794
e-mail: staff@technochef.it
www.technochef.it
www.technochef.eu

Services and Technologies for professional catering since 1973

DESCRIPTION PROFESSIONELLE

ÉTAGÈRE À BOULONS EN ACIER INOXYDABLE 304 , **ÉTAGÈRES LISSES** , **Modules avec 3 étagères** , **PROFONDEUR 60 cm** , **HAUTEUR 150 cm** :

.

- Étagères modulaires boulonnées en **acier inoxydable AISI 304 poli** ;
- **Gamme complète** avec **longueur de 60 cm à 200 cm** ;
- **Côtés avec montants H 150 cm** , **épaisseur 15/10** , complets avec boulons et pieds en plastique ;
- **Etagères lisses, épaisseur 8/10** , livrées avec renfort oméga, bords anti-coupures, **profondeur 60 cm** ;
- **Possibilité d'ajouter des étagères supplémentaires** au Module ;
- **Possibilité de créer une Composition** en étirant le Module vers la droite ou la gauche ;
- **Possibilité de réaliser des compositions d'angle et en U** , en utilisant le système de support d'angle spécifique.

Accessoires/Optionnel :

- étagère lisse, assemblage par boulons, 60x60 cm
- étagère lisse, assemblage par boulons, 70x60 cm
- étagère lisse, assemblage par boulons, 80x60 cm
- étagère lisse, assemblage par boulons, 90x60 cm
- étagère lisse, assemblage par boulons, 100x60 cm
- étagère lisse, assemblage par boulons, 110x60 cm
- étagère lisse, assemblage par boulons, 120x60 cm
- étagère lisse, assemblage par boulons, 130x60 cm
- étagère lisse, assemblage par boulons, 140x60 cm
- étagère lisse, assemblage par boulons, 160x60 cm
- étagère lisse, assemblage par boulons, 180x60 cm
- étagère lisse, assemblage par boulons, 200x60 cm
- côté complet H 150 cm
- Kit de 4 boulons en acier inoxydable
- Kit d'assemblage d'étagère d'angle

Marquage CE
Fabriqué en Italie

MODÈLES DISPONIBLES		
IP-B3696060B	**TECHNOCHEF - Etagère inox 304, fixation par boulons, module 60x60x150h cm**	**€ 263,27** *TVA exclue* **Expédition à calculer** **Livraison** 8 à 15 jours
IP-B3697060B	**TECHNOCHEF - Etagère inox 304, fixation par boulons, module 70x60x150h cm**	**€ 275,59** *TVA exclue* **Expédition à calculer** **Livraison** 8 à 15 jours
IP-B3698060B	**TECHNOCHEF - Etagère inox 304, fixation par boulons, module 80x60x150h cm**	**€ 294,60** *TVA exclue* **Expédition à calculer** **Livraison** 8 à 15 jours
IP-B3699060B	**TECHNOCHEF - Etagère inox 304, fixation par boulons, module 90x60x150h cm**	**€ 314,96** *TVA exclue* **Expédition à calculer** **Livraison** 8 à 15 jours
IP-B36910060B	**TECHNOCHEF - Etagère inox 304, fixation par boulons, module 100x60x150h cm**	**€ 329,88** *TVA exclue* **Expédition à calculer** **Livraison** 8 à 15 jours
IP-B36911060B	**TECHNOCHEF - Etagère inox 304, fixation par boulons, module 110x60x150h cm**	**€ 359,74** *TVA exclue* **Expédition à calculer** **Livraison** 8 à 15 jours
IP-B36912060B	**TECHNOCHEF - Etagère inox 304, fixation par boulons, module 120x60x150h cm**	**€ 370,60** *TVA exclue* **Expédition à calculer** **Livraison** 8 à 15 jours
IP-B36913060B	**TECHNOCHEF - Etagère inox 304, fixation par boulons, module 130x60x150h cm**	**€ 393,68** *TVA exclue* **Expédition à calculer** **Livraison** 8 à 15 jours
IP-B36914060B	**TECHNOCHEF - Etagère inox 304, fixation par boulons, module 140x60x150h cm**	**€ 416,75** *TVA exclue* **Expédition à calculer** **Livraison** 8 à 15 jours

IP-B36916060B	**TECHNOCHEF - Etagère inox 304, fixation par boulons, module 160x60x150h cm**	**€ 453,39** *TVA exclue* **Expédition à calculer** **Livraison** 8 à 15 jours
IP-B36918060B	**TECHNOCHEF - Etagère inox 304, fixation par boulons, module 180x60x150h cm**	**€ 492,74** *TVA exclue* **Expédition à calculer** **Livraison** 8 à 15 jours
IP-B36920060B	**TECHNOCHEF - Etagère inox 304, fixation par boulons, module 200x60x150h cm**	**€ 542,95** *TVA exclue* **Expédition à calculer** **Livraison** 8 à 15 jours

FICHE TECHNIQUE

CODE/PHOTO	DESCRIPTION	PRIX/LIVRAISON
IP-96815x4 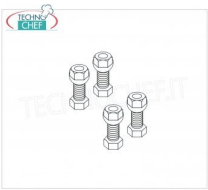	**TECHNOCHEF - Kit 4 Bulloni Inox, Mod.96815x4**	**€ 1,68** *TVA exclue* **Expédition à calculer** **Livraison** 4 à 9 jours
IP-97013 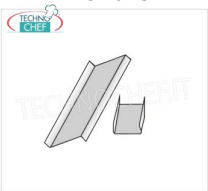	**TECHNOCHEF - Kit de Montage Etagère d'Angle, Mod.97013**	**€ 7,58** *TVA exclue* **Expédition à calculer** **Livraison** 4 à 9 jours
IP-96150x2+96900x2 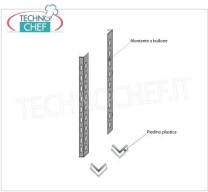	**TECHNOCHEF - Épaule Latérale pour Etagères à Boulons en Inox 304, Mod.96150x2+96900x2**	**€ 42,26** *TVA exclue* **Expédition à calculer** **Livraison** 4 à 9 jours
IP-696060	**TECHNOCHEF - Etagère lisse en inox 304, 60x60 cm, Mod.696060**	**€ 58,25** *TVA exclue* **Expédition à calculer** **Livraison** 4 à 9 jours
IP-697060	**TECHNOCHEF - Etagère lisse en inox 304, 70x60 cm, Mod.697060**	**€ 63,37** *TVA exclue* **Expédition à calculer** **Livraison** 4 à 9 jours

IP-698060	**TECHNOCHEF - Etagère lisse pour étagère en inox 304, 80x60 cm, Mod.698060**	**€ 69,22** *TVA exclue* **Expédition à calculer** **Livraison** 4 à 9 jours
IP-699060	**TECHNOCHEF - Etagère lisse en inox 304, 90x60 cm, Mod.699060**	**€ 76,14** *TVA exclue* **Expédition à calculer** **Livraison** 4 à 9 jours
IP-6910060	**TECHNOCHEF - Etagère lisse pour étagère en inox 304, 100x60 cm, Mod.6910060**	**€ 81,23** *TVA exclue* **Expédition à calculer** **Livraison** 4 à 9 jours
IP-6911060	**TECHNOCHEF - Etagère lisse pour étagère en inox 304, 110x60 cm, Mod.6911060**	**€ 91,37** *TVA exclue* **Expédition à calculer** **Livraison** 4 à 9 jours
IP-6912060	**TECHNOCHEF - Etagère lisse pour étagère en inox 304, 120x60 cm, Mod.6912060**	**€ 95,07** *TVA exclue* **Expédition à calculer** **Livraison** 4 à 9 jours
IP-6913060	**TECHNOCHEF - Etagère lisse pour étagère en inox 304, 130x60 cm, Mod.6913060**	**€ 102,90** *TVA exclue* **Expédition à calculer** **Livraison** 4 à 9 jours
IP-6914060	**TECHNOCHEF - Etagère lisse pour étagère en inox 304, 140x60 cm, Mod.6914060**	**€ 110,74** *TVA exclue* **Expédition à calculer** **Livraison** 4 à 9 jours
IP-6916060	**TECHNOCHEF - Etagère lisse pour étagère en inox 304, 160x60 cm, Mod.6916060**	**€ 123,20** *TVA exclue* **Expédition à calculer** **Livraison** 4 à 9 jours

IP-6918060	**TECHNOCHEF - Etagère lisse pour étagère en inox 304, 180x60 cm, Mod.6918060**	**€ 136,60** *TVA exclue* **Expédition à calculer** **Livraison** 4 à 9 jours
IP-6920060	**TECHNOCHEF - Etagère lisse pour étagère en inox 304, 200x60 cm, Mod.6920060**	**€ 152,14** *TVA exclue* **Expédition à calculer** **Livraison** 4 à 9 jours

TECHNO
CHEF
TECHNOCHEF.IT

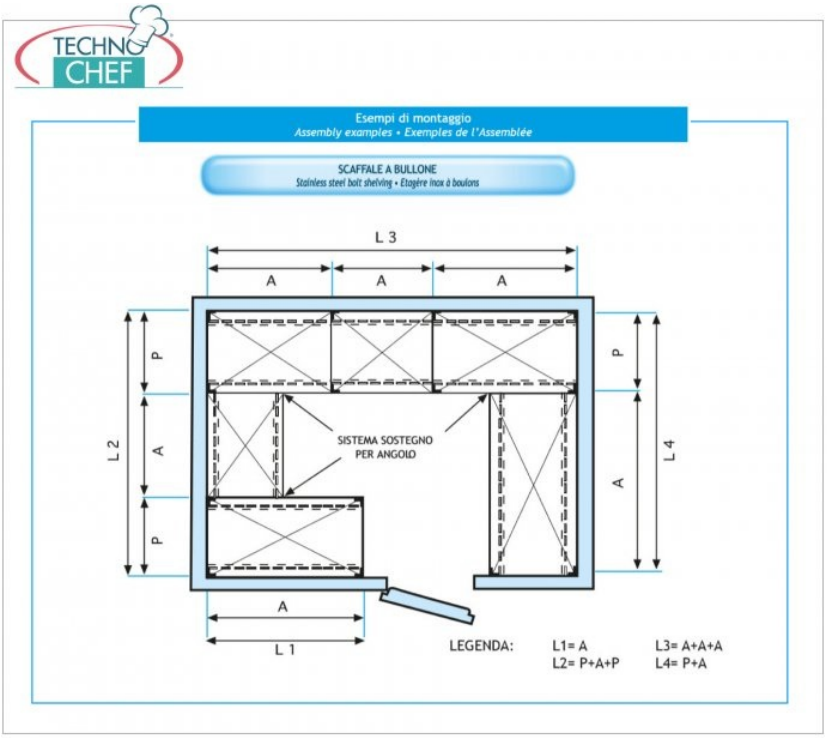
TECHNO
CHEF
Esempi di montaggio
Assembly examples • Exemples de l'Assemblée
SCAFFALE A BULLONE
Stainless steel bolt shelving • Etagère inox à boulons
L 3
A
A
A
P
A
P
L 2
SISTEMA SOSTEGNO
PER ANGOLO
P
A
L 4
A
L 1
LEGENDA:
L1= A
L2= P+A+P
L3= A+A+A
L4= P+A

TECHNO CHEF

H150

ELEMENTO BASE A BULLONE
BASIC BOLT UNIT / BASIC ELEMENT À BOULON

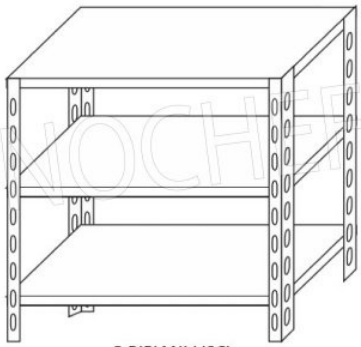

3 RIPIANI LISCI
3 SMOOTH SHELVES / 3 ÉTAGÈRES PLEINES

TECHNOCHEF.IT

TECHNO CHEF

ELEMENTO COMPONIBILE A BULLONE
ADD-ON BOLT UNIT / ÉLÉMENT MODULAIRE À BOULON

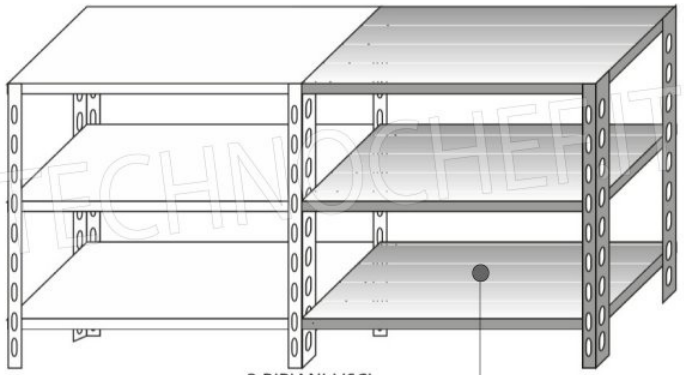

3 RIPIANI LISCI
3 SMOOTH SHELVES / 3 ÉTAGÈRES PLEINES

TECHNOCHEF.IT

Ripiano liscio

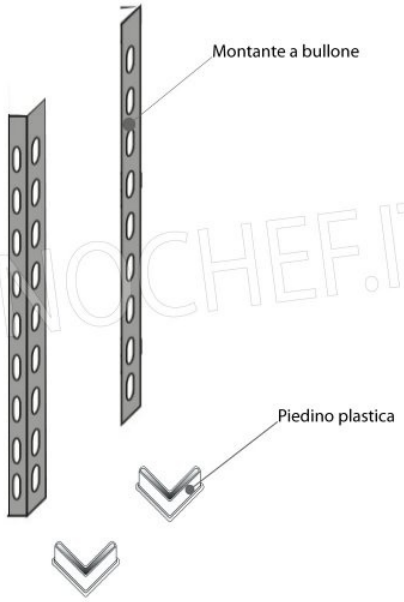

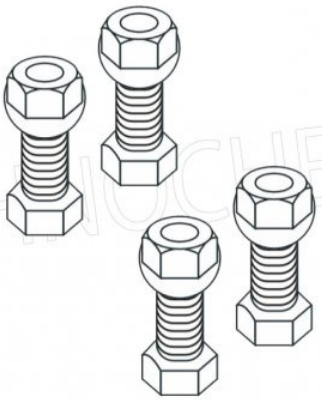

Kit 4 bulloni inox

TECHNOCHEF.IT