TECNOSERVICE'21 srl
by Tinti Sergio
Via Carlo Pisacane, 134
61032 Fano (PU) Italy
P.IVA IT0200411413

Tel. +39 0721 805911
FAX +39 0721 809794
e-mail: staff@technochef.it
www.technochef.it
www.technochef.eu

Services and Technologies for professional catering since 1973

FICHE TECHNIQUE

alimentation électrique	Monofase
Volts	V 230/1
fréquence (Hz)	50
puissance (KW)	0,75
poids net (Kg)	35
poids brut (Kg)	46
largeur (mm)	320
profondeur (mm)	582
hauteur (mm)	525

DESCRIPTION PROFESSIONELLE

MACHINE À PÂTES FRAÎCHES avec BOUCHE D'EXTRUSION REFROIDIE PAR EAU, capacité du réservoir de 3,5 kg, production de 13 kg/h - complète avec COUPE-PÂTES :

.

- **structure , cuve, support de cuve, crochet pétrisseur et hélice** en **acier inoxydable AISI 304** ;
- micro-interrupteur sur le couvercle du réservoir ;
- **bol en acier inoxydable pour 3,5 kg de pâte** (y compris les œufs et la farine) ;
- **couvercle grillé** pour permettre l'ajout d'ingrédients même pendant le traitement ;
- **panneau de commande numérique et programmable** ;
- **bouche d'extrusion refroidie par eau** ;
- coupe-pâte inclus;
- **cuve entièrement amovible** pour un lavage rapide et facile ;
- **machine à pâtes fraîches idéale pour pétrir et extruder des pâtes de différentes formes** avec les **moules appropriés** (en option) ;
- disponible en version **MONOPHASÉE** ou **TRIPHASÉE** .

DONNÉES TECHNIQUES :

- Puissance 0,75 kW
- Capacité du réservoir 3,5 kg
- Production 13 kg/h
- Filière Ø 57 mm

Accessoires/Options :
- matrices en bronze de divers types

.
MARQUAGE CE
FABRIQUÉ EN ITALIE

MODÈLES DISPONIBLES

FM-PF40E/T	**Machine à pâtes fraîches, FIMAR, avec bouche d'extrusion refroidie par eau, capacité de la cuve 3,5 kg, rendement horaire 13 kg/h, V.400/3+N, Kw.0,75, poids 35 kg, dim.mm.320x582x525h**	**€ 1.413,38** *TVA exclue* **Expédition à calculer** **Livraison** 4 à 9 jours
FM-PF40E/M	**Machine à pâtes fraîches, FIMAR, avec bouche d'extrusion refroidie par eau, capacité de la cuve 3,5 kg, rendement horaire 13 kg/h, V.230/1, Kw.0,75, poids 35 kg, dim.mm.320x582x525h**	**€ 1.437,33** *TVA exclue* **Expédition à calculer** **Livraison** 4 à 9 jours

FICHE TECHNIQUE

CODE/PHOTO	DESCRIPTION	PRIX/LIVRAISON
FM-ACTRMPF68	**FIMAR - FORET MACARONI Ø 15 en ALLIAGE LAITON-BRONZE**	**€ 39,85** *TVA exclue* **Expédition à calculer** **Livraison** 4 à 9 jours
FM-ACTRMPF65	**FIMAR - FORET À MACARONI Ø 4,8 en ALLIAGE LAITON-BRONZE**	**€ 39,85** *TVA exclue* **Expédition à calculer** **Livraison** 4 à 9 jours
FM-ACTRMPF56	**FIMAR - TIROIR GRAMIGNA en ALLIAGE LAITON-BRONZE**	**€ 39,85** *TVA exclue* **Expédition à calculer** **Livraison** 4 à 9 jours
FM-ACTRMPF71	**FIMAR - TIROIR PANIER en ALLIAGE LAITON-BRONZE**	**€ 39,85** *TVA exclue* **Expédition à calculer** **Livraison** 4 à 9 jours

FM-ACTRMPF53	**FIMAR - TIROIR À LINGUINE 4x1,6 en ALLIAGE LAITON-BRONZE**	**€ 39,85** *TVA exclue* **Expédition à calculer** **Livraison** 4 à 9 jours
FM-ACTRMPF50	**FIMAR - TIROIR À LINGUINE 3x1,6 en ALLIAGE LAITON-BRONZE**	**€ 39,85** *TVA exclue* **Expédition à calculer** **Livraison** 4 à 9 jours
FM-ACTRMPF47	**FIMAR - Matrice de PAPPARDELLE CURLY en ALLIAGE LAITON-BRONZE**	**€ 39,85** *TVA exclue* **Expédition à calculer** **Livraison** 4 à 9 jours
FM-ACTRMPF1	**FIMAR - TIROIR À DESSIN MAISON en ALLIAGE LAITON-BRONZE**	**€ 39,85** *TVA exclue* **Expédition à calculer** **Livraison** 4 à 9 jours
FM-ACTRMPF2	**FIMAR - TIROIR À FUSILLI en ALLIAGE LAITON-BRONZE**	**€ 39,85** *TVA exclue* **Expédition à calculer** **Livraison** 4 à 9 jours
FM-ACTRMPF3	**FIMAR - TIROIR PAPPARDELLE en ALLIAGE LAITON-BRONZE**	**€ 39,85** *TVA exclue* **Expédition à calculer** **Livraison** 4 à 9 jours
FM-ACTRMPF4	**FIMAR - FORET GNOCCHI en ALLIAGE LAITON-BRONZE**	**€ 39,85** *TVA exclue* **Expédition à calculer** **Livraison** 4 à 9 jours
FM-ACTRMPF5	**FIMAR - FORET BUCATINI en ALLIAGE LAITON-BRONZE**	**€ 39,85** *TVA exclue* **Expédition à calculer** **Livraison** 4 à 9 jours
FM-ACTRMPF6	**FIMAR - FORET MACARONI Ø 8,5 en ALLIAGE**	

	LAITON-BRONZE	**€ 39,85** *TVA exclue* **Expédition à calculer** **Livraison** 4 à 9 jours
FM-ACTRMPF7 	**FIMAR - TIROIR CHEVEUX D'ANGE en ALLIAGE LAITON-BRONZE**	**€ 39,85** *TVA exclue* **Expédition à calculer** **Livraison** 4 à 9 jours
FM-ACTRMPF8 	**FIMAR - TIROIR À SPAGHETTI en ALLIAGE LAITON-BRONZE**	**€ 39,85** *TVA exclue* **Expédition à calculer** **Livraison** 4 à 9 jours
FM-ACTRMPF9 	**FIMAR - TIROIR TAGLIOLINI en ALLIAGE LAITON-BRONZE**	**€ 39,85** *TVA exclue* **Expédition à calculer** **Livraison** 4 à 9 jours
FM-ACTRMPF10 	**FIMAR - FORET FETTUCCINE en ALLIAGE LAITON-BRONZE**	**€ 39,85** *TVA exclue* **Expédition à calculer** **Livraison** 4 à 9 jours
FM-ACTRMPF12 	**FIMAR - MATRICE À CANNELLONE FOURRIE en ALLIAGE LAITON-BRONZE**	**€ 39,85** *TVA exclue* **Expédition à calculer** **Livraison** 4 à 9 jours
FM-ACTRMPF40 	**FIMAR - TIROIR SPAGHETTI GUITARE en ALLIAGE LAITON-BRONZE**	**€ 39,85** *TVA exclue* **Expédition à calculer** **Livraison** 4 à 9 jours
FM-ACTRMPF41 	**FIMAR - TIROIR BIGOLI en ALLIAGE LAITON-BRONZE**	**€ 39,85** *TVA exclue* **Expédition à calculer** **Livraison** 4 à 9 jours
FM-ACTRMPF11 	**FIMAR - Matrice à pâte feuilletée en ALLIAGE LAITON-BRONZE**	**€ 47,33** *TVA exclue* **Expédition à calculer** **Livraison** 4 à 9 jours
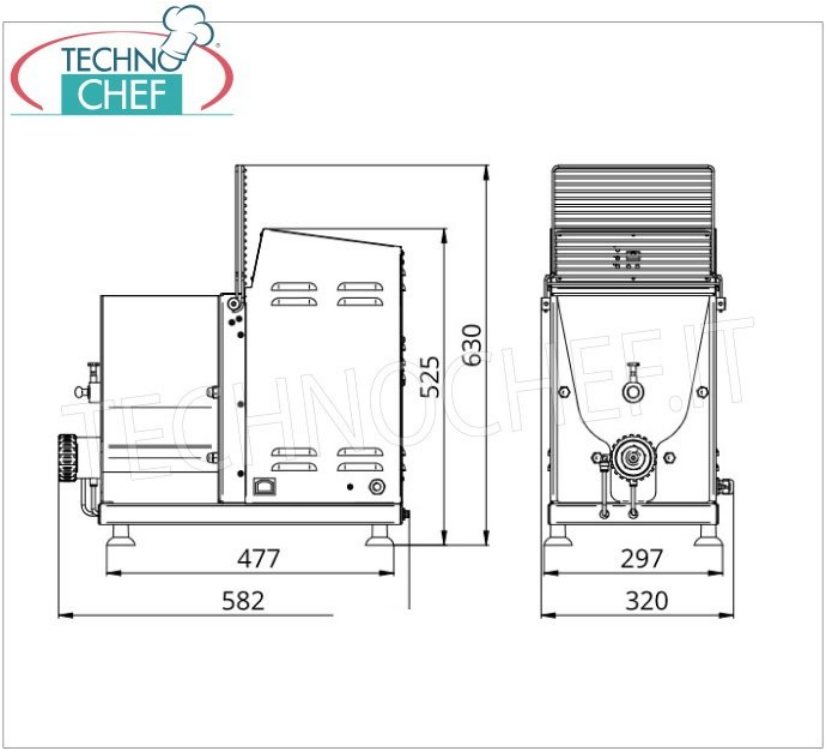
FM-CARPF 	**FIMAR - Chariot support**	**€ 244,29** *TVA exclue* **Expédition à calculer** **Livraison** 4 à 9 jours