TECNOSERVICE'21 srl
by Tinti Sergio
Via Carlo Pisacane, 134
61032 Fano (PU) Italy
P.IVA IT0200411413

Tel. +39 0721 805911
FAX +39 0721 809794
e-mail: staff@technochef.it
www.technochef.it
www.technochef.eu

Services and Technologies for professional catering since 1973

FICHE TECHNIQUE

alimentation électrique	Trifase
Volts	V 400/3 +N
fréquence (Hz)	50
poids net (Kg)	100
largeur (mm)	800
profondeur (mm)	700
hauteur (mm)	900

DESCRIPTION PROFESSIONELLE

CUISINIÈRE ÉLECTRIQUE 4 ZONES INFRAROUGE sur FOUR ÉLECTRIQUE GN 2/1, Ligne MACROS 700, Série INFRAROUGE :

- **plan de travail** et **façades en acier inoxydable AISI 304** ;
- **Plateau en vitrocéramique de 6 mm d'épaisseur** ;
- des résistances électriques capables d'atteindre **des températures élevées** (**500 °C**) **chauffent la table de cuisson par rayonnement** ;
- **les zones sont mises en valeur par une sérigraphie spéciale** qui permet un positionnement correct des casseroles ;
- **4 zones carrées de 230 x 230 mm chacune** ;
- **puissance de la zone de cuisson n° x Kw : 4 x 3,2** ;
- après l'extinction de chaque zone, un **voyant signale la chaleur résiduelle jusqu'à 60 °C** , pour garantir la sécurité de l'opérateur ;
- **four électrique statique** entièrement en **acier inoxydable** , avec **supports à 4 niveaux pour grilles/plateaux GN 2/1** (530x650 mm) **;**
- **grill avec fonction salamandre** dans la partie supérieure et **thermostat** qui permet **une régulation précise de la température de 50 à 270 °C** ;
- **puissance du four 7,5 kW** ;
- **indicateur de ligne** et **indicateur de température** ;
- porte et porte intérieure embouties en acier inoxydable AISI 304 ;
- poignée de porte à haute résistance en acier AISI 304 d'épaisseur 20/10 ;
- Pieds réglables;
- **2 ans de garantie** .

Fourni :

- 1 grille de four anti-basculement

Marquage CE
Fabriqué en Italie

CODE	DESCRIPTION	PRIX/LIVRAISON
BS-E7P4/VTR+FE	CUISINIÈRE ÉLECTRIQUE 4 ZONES INFRAROUGES sur FOUR ÉLECTRIQUE GN 2/1, BERTOS, ligne MACROS 700, Série INFRAROUGE, avec 4 zones CARRÉES de 230x230 mm, COMMANDES INDÉPENDANTES, V.400/3+N, Kw.20,3, Poids 100 Kg, dim .mm.800x700x900h	

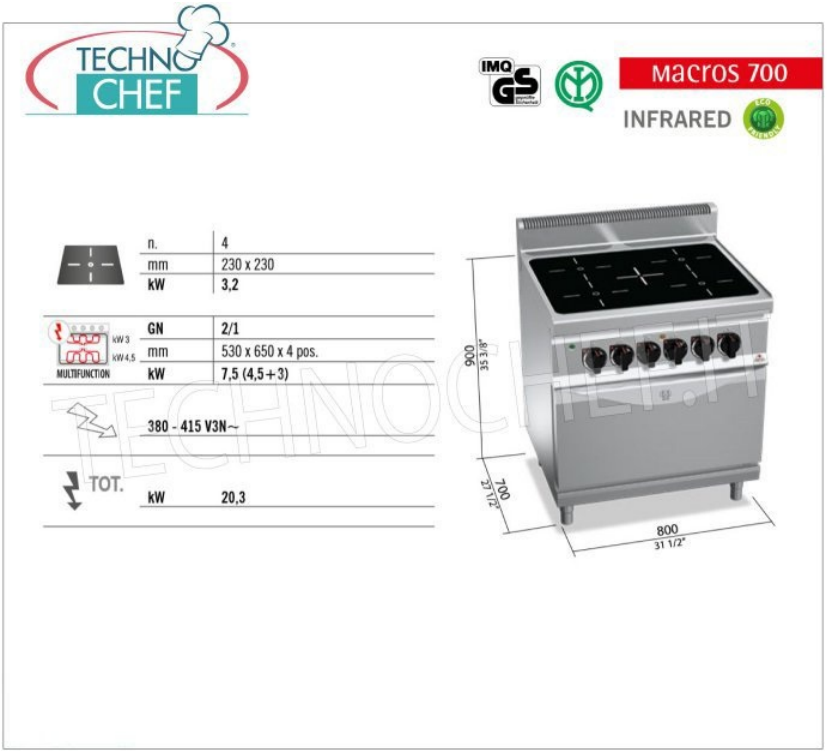

TECHNO CHEF

Macros 700

INFRARED

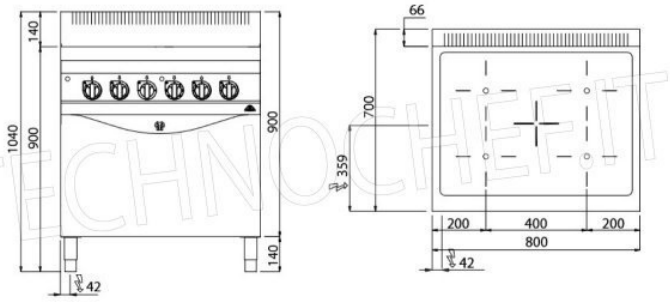

TECHNOCHEF.IT