TECNOSERVICE'21 srl
by Tinti Sergio
Via Carlo Pisacane, 134
61032 Fano (PU) Italy
P.IVA IT0200411413

Tel. +39 0721 805911
FAX +39 0721 809794
e-mail: staff@technochef.it
www.technochef.it
www.technochef.eu

Services and Technologies for professional catering since 1973

FICHE TECHNIQUE

Puissance thermique (Kw)	9,00
poids net (Kg)	57
largeur (mm)	400
profondeur (mm)	900
hauteur (mm)	900

DESCRIPTION PROFESSIONELLE

GRILLE À PIERRE DE LAVE GAZ, Ligne MAXIMA 900, Série COMFORT POWER, 1 module sur ARMOIRE OUVERTE :
.

- **plan de travail** et **panneaux frontaux et latéraux en acier inoxydable AISI 304** ;
- intérieur en acier inoxydable ;
- **brûleurs tubulaires en acier inoxydable à** deux branches ;
- régulation de la puissance fournie via un robinet fonctionnant en continu ;
- **flamme pilote** et **soupape de sécurité** à thermocouple ;
- **allumage piézoélectrique** avec protection en caoutchouc ;
- **brasier en acier inoxydable AISI 304** ;
- **grande surface de cuisson** avec **grille en fonte** facilement démontable ;
- La conception particulière permet de **cuire du poisson** , **de la viande et des légumes** , **en évitant la combustion des graisses** ;
- tous les composants sont facilement démontables pour les opérations régulières d'entretien et de nettoyage ;
- **tiroir long, entièrement en acier,** pour recueillir les cendres et les graisses ;
- **zone de cuisson mesurant 360 x 700 mm** ;
- **grand compartiment entièrement en acier** ;
- **2 ans de garantie** .

Fourni :
- grille en fonte
- spatule nervurée pour barbecue à gaz

Accessoires/Options :
- porte droite/gauche pour compartiment

Marquage CE
Fabriqué en Italie
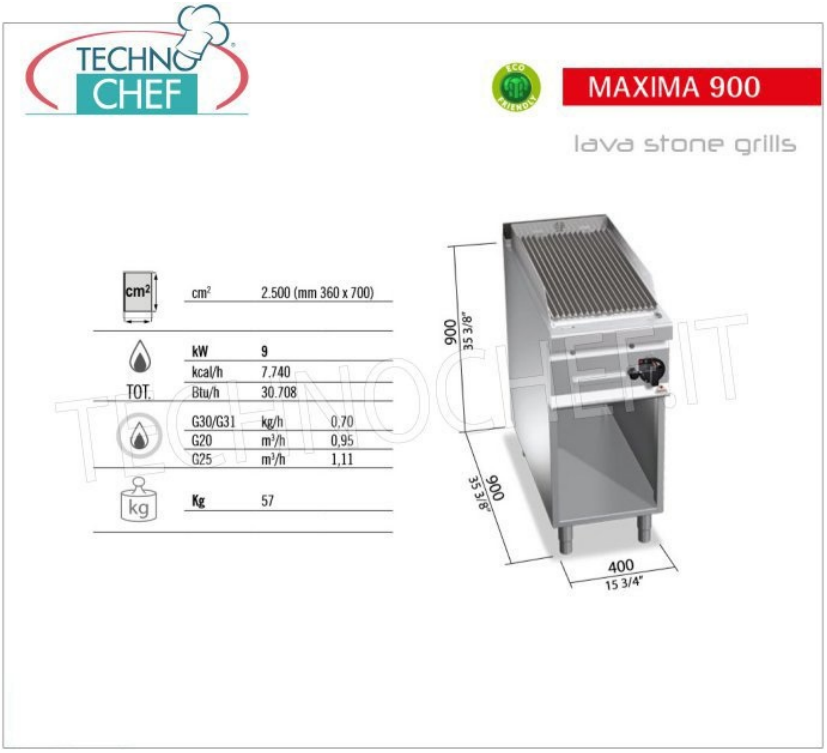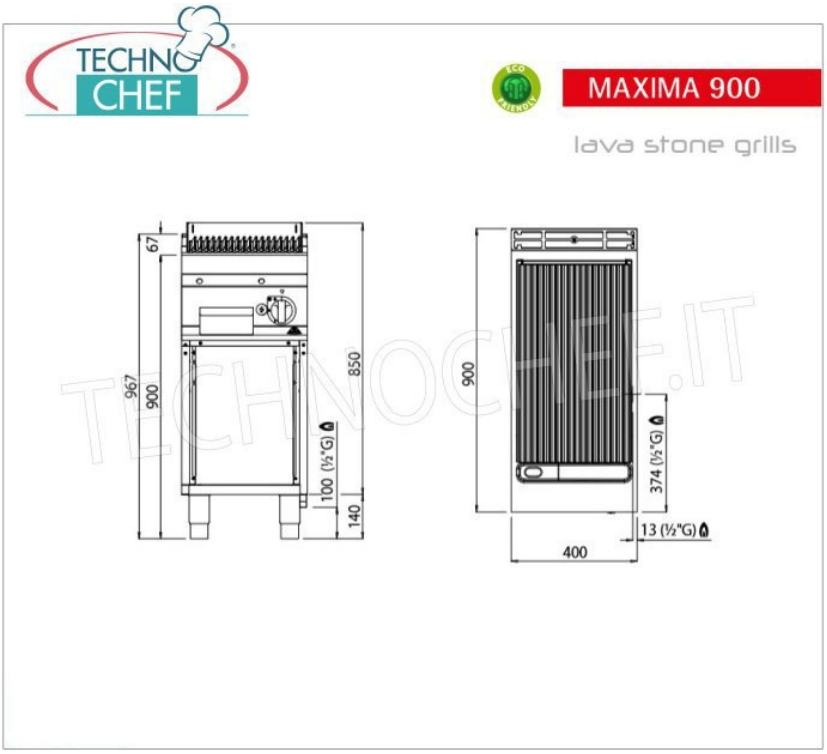
CODE	DESCRIPTION	PRIX/LIVRAISON
BS-G9PL40M/G	GRIL À PIERRE DE LAVE À GAZ, BERTOS, Ligne MAXIMA 900, Série COMFORT POWER, 1 module sur ARMOIRE OUVERTE avec ZONE DE CUISSON 360x700 mm, puissance thermique 9,00 kW, poids 57 Kg, dim.400x900x900hmm