TECNOSERVICE'21 srl
by Tinti Sergio
Via Carlo Pisacane, 134
61032 Fano (PU) Italy
P.IVA IT0200411413

Tel. +39 0721 805911
FAX +39 0721 809794
e-mail: staff@technochef.it
www.technochef.it
www.technochef.eu

Services and Technologies for professional catering since 1973

FICHE TECHNIQUE

Puissance thermique (Kw)	13,8
poids net (Kg)	88
largeur (mm)	800
profondeur (mm)	700
hauteur (mm)	900

DESCRIPTION PROFESSIONELLE

PLAQUE GAZ avec PLAQUE NERVURÉE, Ligne MACROS 700, Série MULTIPAN, module DOUBLE sur ARMOIRE OUVERTE :
.

- **plan de travail** et **panneaux frontaux et latéraux en acier inoxydable AISI 304** ;
- **brûleurs tubulaires de grande surface avec flamme auto-stabilisée** pour une plus grande uniformité de répartition de la chaleur ;
- **régulation de la puissance fournie via un robinet fonctionnant en continu** ;
- **flamme pilote** et **soupape de sécurité à thermocouple** ;
- **allumage piézoélectrique** avec protection silicone,
- **température maximale supérieure à 300°C** ;
- **plaque d'acier satinée** nervurée avec protection anti-éclaboussures affleurante ;
- **deux zones avec commandes séparées** pour **une régulation indépendante et optimale de la température** ;
- **surface de cuisson légèrement inclinée** avec grand trou d'évacuation et convoyeur dans un récipient spécial ;
- **zone de cuisson mesurant 795 x 500 mm** ;
- Pieds réglables;
- **2 ans de garantie** .

Accessoires/Options :

- spatule striée pour Fry Top
- capuchon ovale en téflon
- 2 portes par compartiment

Marquage CE
Fabriqué en Italie

CODE	DESCRIPTION	PRIX/LIVRAISON

BS-G7FR8M-2	PLAQUE À GAZ avec PLAQUE NETTOYÉE, BERTOS, Ligne MACROS 700, Série MULTIPAN, DOUBLE module sur ARMOIRE OUVERTE avec ZONE DE CUISSON 795x500 mm, COMMANDES INDÉPENDANTES, puissance thermique 13,8 Kw, Poids 88 Kg, dim.mm.800x700x900h	

TECHNO CHEF

Macros 700

cm²	3.975 (mm 795x500)	
TOT.	**kW**	**13,8**
	kcal/h	11.868
	Btu/h	47.086
G30/G31	kg/h	1,09
G20	m³/h	1,46
G25	m³/h	1,70

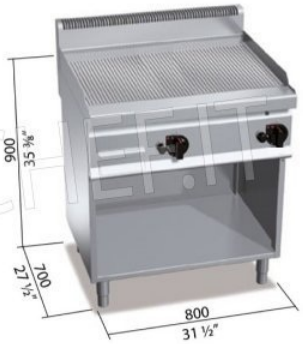

TECHNO CHEF
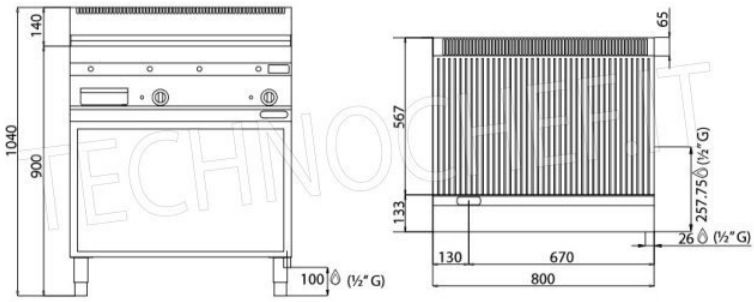
Macros 700