TECNOSERVICE'21 srl
by Tinti Sergio
Via Carlo Pisacane, 134
61032 Fano (PU) Italy
P.IVA IT0200411413

Tel. +39 0721 805911
FAX +39 0721 809794
e-mail: staff@technochef.it
www.technochef.it
www.technochef.eu

Services and Technologies for professional catering since 1973

FICHE TECHNIQUE

Puissance thermique (Kw)	10,5
poids net (Kg)	38
largeur (mm)	400
profondeur (mm)	700
hauteur (mm)	900

DESCRIPTION PROFESSIONELLE

CUISINIÈRE À GAZ à 2 BRÛLEURS sur ARMOIRE OUVERTE, Ligne MACROS 700, Série HAUTE PUISSANCE :
.

- **plan de travail** et **façades en acier inoxydable AISI 304** ;
- **brûleurs simples et doubles de grande puissance, garantis à vie,** entièrement en fonte nickelée, actionnés par un robinet à vanne avec thermocouple de sécurité et veilleuse ;
- **grilles en fonte** ;
- Brûleurs **de 80 mm entièrement en fonte** , avec régulation jusqu'à 3,5 kW, **et 110 mm** , avec régulation jusqu'à 7 kW ;
- **puissance feu ouvert n°x kW** : **1 x 3,5 kW** + **1 x 7 kW** ;
- plateaux amovibles pour une hygiène maximale et un entretien facile ;
- Pieds réglables;
- **2 ans de garantie** .

Accessoires/Options :
- porte du compartiment

Marquage CE
Fabriqué en Italie

CODE	DESCRIPTION	PRIX/LIVRAISON
BS-G7F2M	CUISINIÈRE À GAZ 2 FEUX sur ARMOIRE OUVERTE, BERTO'S, Ligne MACROS 700, Série HIGH POWER, puissance thermique Kw.10,5, Poids 38 Kg, dim.mm.400x700x900h	**€ 949,74** *TVA exclue* **Expédition à calculer** **Livraison** 15 à 25 jours

FICHE TECHNIQUE

CODE/PHOTO	DESCRIPTION	PRIX/LIVRAISON
BS-1PDX	**TECHNOCHEF - Porte droite, Mod.1PDX**	**€ 106,46** *TVA exclue* **Expédition à calculer** **Livraison** 4 à 9 jours
BS-1PSX	**TECHNOCHEF - Porte gauche, Mod.1PSX**	**€ 106,46** *TVA exclue* **Expédition à calculer** **Livraison** 4 à 9 jours

TECHNO CHEF

Macros 700

high power

HIGH POWER

	n.	1	1
	Ø mm	80	110
	kW	**3,5**	**7**
	kcal/h	3.010	6.020
	Btu/h	11.942	23.884
TOT.	**kW**	**10,5**	
	kcal/h	9.030	
	Btu/h	35.826	
	G30/G31	kg/h	0,83
	G20	m³/h	1,11
	G25	m³/h	1,29

TECHNO CHEF

Macros 700

high power

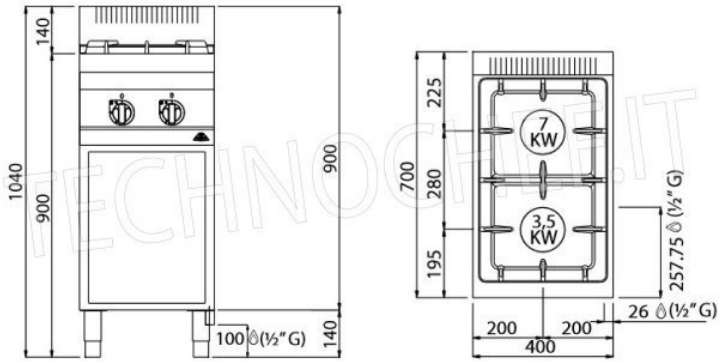

TECHNOCHEF.IT

TECHNO CHEF

Macros 700

HIGH POWER

3,5 kW

7 kW

TECHNOCHEF.IT