TECNOSERVICE'21 srl
by Tinti Sergio
Via Carlo Pisacane, 134
61032 Fano (PU) Italy
P.IVA IT0200411413

Tel. +39 0721 805911
FAX +39 0721 809794
e-mail: staff@technochef.it
www.technochef.it
www.technochef.eu

Services and Technologies for professional catering since 1973

FICHE TECHNIQUE

alimentation électrique	Monofase
Volts	V 230/1
fréquence (Hz)	50
poids net (Kg)	100
largeur (mm)	960
profondeur (mm)	780
hauteur (mm)	720

DESCRIPTION PROFESSIONELLE

TRANCHEUSE AUTOMATIQUE À VOLANT BERKEL mod. B116A pour USAGE PROFESSIONNEL, avec diamètre de LAME 370 mm , disponible dans les couleurs standards rouge et noir :

- **Berkel** présente le **volant d'inertie historique B116** dans son **modèle automatique** , conservant les **caractéristiques artisanales** et de conception du volant traditionnel, mais avec une vitesse de coupe plus élevée ;
- **conçu pour un usage très intensif** , capable de satisfaire même la productivité élevée typique de l'hypermarché ;
- **volant plein** ;
- **construction en aluminium** ;
- système de réglage de l'épaisseur des tranches centésimales avec une précision incrémentielle ;
- **garde-tranche** , **plaque collectrice** , **plaque supérieure coulissante en acier inoxydable** ;
- **Anneau de protection de lame 360°** avec entraînement mécanisé ;
- système d'avancement automatique coordonné avec la voile pour garantir des coupes immédiatement droites et sans gaspillage ;
- **affûteur intégré** avec entraînement coordonné des meules ;
- mouvement automatique du chariot à vitesse variable ;
- revêtement facilement amovible pour le nettoyage ;
- **diamètre de la lame 370 mm** ;
- **capacité de coupe circulaire** : 260 mm ;
- **capacité de coupe rectangulaire** : 290 x 260h mm ;
- **épaisseur de tranche** : 0 - 4 mm.

Accessoires/Options :

- piédestal

Marquage CE
Fabriqué en Italie

MODÈLES DISPONIBLES		
VB-VOLANOB116A/R	**Trancheuse à volant automatique professionnelle, couleur rouge, avec lame de diamètre mm 370, V.230/1, Kw.0,75, poids 100 Kg, dim.mm.960x780x720h**	**€ 13.590,10** *TVA exclue* **Expédition à calculer** **Livraison** 10 à 18 jours
VB-VOLANOB116A/N	**Trancheuse à volant automatique professionnelle, couleur noire, avec lame de diamètre mm 370, V.230/1, Kw.0,75, poids 100 Kg, dim.mm.960x780x720h**	**€ 13.590,10** *TVA exclue* **Expédition à calculer** **Livraison** 10 à 18 jours

FICHE TECHNIQUE		
CODE/PHOTO	DESCRIPTION	PRIX/LIVRAISON
VB-PIEDISTALLOB116/R	**BERKEL - Support rouge pour trancheuse à volant B116/B116A/B116SA**	**€ 1.221,76** *TVA exclue* **Expédition à calculer** **Livraison** 10 à 18 jours
VB-PIEDISTALLOB116/N	**BERKEL - Support Noir pour Trancheuse à Volant B116/B116A/B116SA**	**€ 1.221,76** *TVA exclue* **Expédition à calculer** **Livraison** 10 à 18 jours

TECHNO
CHEF
Berkel
BERKEL

TECHNO
CHEF
BERKEL

TECHNO
CHEF
BERKEL

TECHNO
CHEF
BERKEL
Piedistallo
Optional

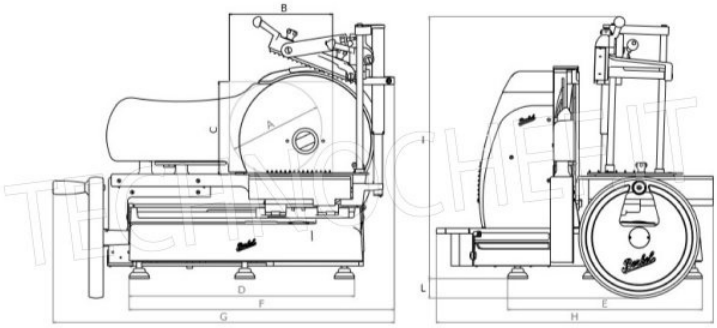

	A	B	C	D	E	F	G	H	I	L
	mm	mm	mm	mm	mm	mm	mm	mm	mm	mm
B116A	260	290	260	590	550	755	960	780	720	55