TECNOSERVICE'21 srl
by Tinti Sergio
Via Carlo Pisacane, 134
61032 Fano (PU) Italy
P.IVA IT0200411413

Tel. +39 0721 805911
FAX +39 0721 809794
e-mail: staff@technochef.it
www.technochef.it
www.technochef.eu

Services and Technologies for professional catering since 1973

FICHE TECHNIQUE

alimentation électrique	Monofase
Volts	V 230/1
fréquence (Hz)	50
puissance (KW)	0,75
poids net (Kg)	100
largeur (mm)	960
profondeur (mm)	780
hauteur (mm)	720

DESCRIPTION PROFESSIONELLE

TRANCHEUSE SEMI-AUTOMATIQUE À VOLANT BERKEL mod. B116SA pour USAGE PROFESSIONNEL, avec diamètre de LAME 370 mm , **disponible dans les couleurs standards rouge et noir :**

- **construction en aluminium;**
- **conçu pour un usage très intensif** , capable de satisfaire même la productivité élevée typique de l'hypermarché **;**
- **volant fleuri** ;
- **garde-tranche** , **plaque collectrice** , **plaque supérieure coulissante en acier inoxydable** ;
- Système de réglage centésimal de l'épaisseur des tranches avec précision incrémentale;
- **Anneau de protection de lame 360°** avec entraînement mécanisé ;
- système d'avancement automatique coordonné avec la voile pour garantir des coupes immédiatement droites et sans gaspillage ;
- **surplaque coulissante en acier inoxydable** , facilement démontable pour le nettoyage ;
- **affûteur intégré** avec entraînement coordonné des meules ;
- **diamètre de la lame 370 mm** ;
- **capacité de coupe circulaire** : 260 mm ;
- **capacité de coupe rectangulaire** : 290 x 260h mm ;
- **épaisseur de tranche** : 0 - 4 mm.

Accessoires/Options :
- piédestal

Marquage CE
Fabriqué en Italie

MODÈLES DISPONIBLES		
VB-VOLANOB116SA/R	**Trancheuse à volant professionnelle semi-automatique, couleur rouge, avec lame diamètre mm 370, V.230/1, Kw.0,75, Poids 100 Kg, dim.mm.960x780x720h**	**€ 12.527,28** *TVA exclue* **Expédition à calculer** **Livraison** 10 à 18 jours
VB-VOLANOB116SA/N	**Trancheuse à volant professionnelle semi-automatique, couleur rouge, avec lame diamètre mm 370, V.230/1, Kw.0,75, Poids 100 Kg, dim.mm.960x780x720h**	**€ 12.527,28** *TVA exclue* **Expédition à calculer** **Livraison** 10 à 18 jours

FICHE TECHNIQUE		
CODE/PHOTO	DESCRIPTION	PRIX/LIVRAISON
VB-PIEDISTALLOB116/R	**BERKEL - Support rouge pour trancheuse à volant B116/B116A/B116SA**	**€ 1.221,76** *TVA exclue* **Expédition à calculer** **Livraison** 10 à 18 jours
VB-PIEDISTALLOB116/N	**BERKEL - Support Noir pour Trancheuse à Volant B116/B116A/B116SA**	**€ 1.221,76** *TVA exclue* **Expédition à calculer** **Livraison** 10 à 18 jours

TECHNO
CHEF
VAN BERKEL INTERNATIONAL
MILANO

TECHNO
CHEF
VAN BERKEL INTERNATIONAL
MILANO

TECHNO
CHEF
VAN BERKEL INTERNATIONAL
MILANO
Piedistallo
Optional

TECHNO
CHEF
VAN BERKEL INTERNATIONAL
MILANO
Piedistallo
Optional

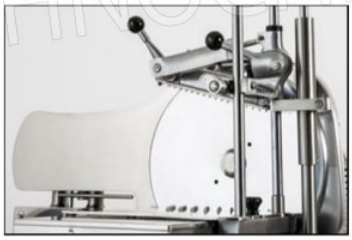

TECHNOCHEF.IT

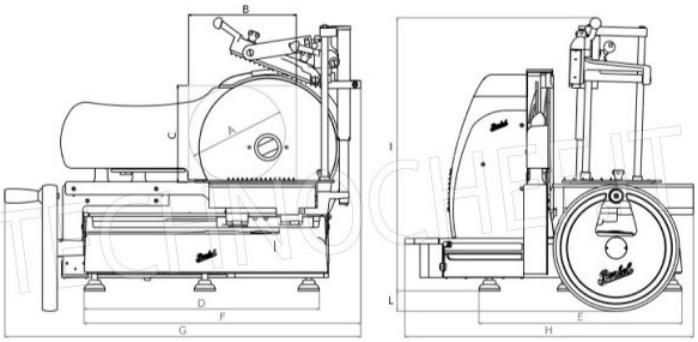

	A	B	C	D	E	F	G	H	I	L
	mm	mm	mm	mm	mm	mm	mm	mm	mm	mm
B116SA	260	290	260	590	550	755	960	780	720	55

TECHNOCHEF.IT