TECNOSERVICE'21 srl
by Tinti Sergio
Via Carlo Pisacane, 134
61032 Fano (PU) Italy
P.IVA IT0200411413

Tel. +39 0721 805911
FAX +39 0721 809794
e-mail: staff@technochef.it
www.technochef.it
www.technochef.eu

Services and Technologies for professional catering since 1973

FICHE TECHNIQUE

poids net (Kg)	80
largeur (mm)	960
profondeur (mm)	780
hauteur (mm)	720

DESCRIPTION PROFESSIONELLE

TRANCHEUSE MANUELLE À VOLANT BERKEL mod. B116 pour USAGE PROFESSIONNEL, avec diamètre de LAME 370 mm , disponible dans les couleurs standards rouge et noir :

- **L'un des modèles les plus traditionnels de la ligne Berkel** , la trancheuse à volant B116 conserve inchangées toutes ses caractéristiques établies tout au long de plus d'un siècle d'histoire, en les combinant avec des principes de sécurité et des techniques de conception d'avant-garde ;
- **adapté à un usage professionnel, même intensif** , il est toujours construit de manière artisanale, en aluminium peint avec des détails en acier inoxydable ;
- **volant fleuri** ;
- **construction en aluminium** ;
- **garde-tranche, plaque collectrice** , **surplaque coulissante en acier inoxydable** ;
- système de réglage centésimal de l'épaisseur des tranches avec une précision incrémentielle ;
- pieds réglables dans deux positions différentes ;
- **Anneau de protection de lame 360°** avec activation automatique ;
- système d'avancement et de retour rapide des plaques ;
- **affûteur intégré** avec entraînement coordonné des meules ;
- protège-tranche, plaque collectrice, sur-plaque coulissante facilement amovible pour le nettoyage ;
- **diamètre de la lame 370 mm** ;
- **capacité de coupe circulaire** : 260 mm ;
- **capacité de coupe rectangulaire** : 290 x 260h mm ;
- **épaisseur de tranche** : 0 - 4 mm.

Accessoires/Options :
- piédestal

Marquage CE

Fabriqué en Italie

MODÈLES DISPONIBLES		
VB-VOLANOB116/R	**Trancheuse manuelle à volant, marque BERKEL, couleur rouge, avec lame diamètre mm 370, poids 80 Kg, dimensions mm 960x780x720h**	**€ 9.561,77** *TVA exclue* **Expédition à calculer** **Livraison** 10 à 18 jours
VB-VOLANOB116/N	**Trancheuse manuelle à volant, marque BERKEL, couleur noire, avec lame diamètre mm 370, poids 80 Kg, dimensions mm 960x780x720h**	**€ 9.561,77** *TVA exclue* **Expédition à calculer** **Livraison** 10 à 18 jours

FICHE TECHNIQUE		
CODE/PHOTO	DESCRIPTION	PRIX/LIVRAISON
VB-PIEDISTALLOB116/R	**BERKEL - Support rouge pour trancheuse à volant B116/B116A/B116SA**	**€ 1.221,76** *TVA exclue* **Expédition à calculer** **Livraison** 10 à 18 jours
VB-PIEDISTALLOB116/N	**BERKEL - Support Noir pour Trancheuse à Volant B116/B116A/B116SA**	**€ 1.221,76** *TVA exclue* **Expédition à calculer** **Livraison** 10 à 18 jours

TECHNO
CHEF
VAN BERKEL INTERNATIONAL
MILANO

TECHNO
CHEF
VAN BERKEL INTERNATIONAL
MILANO

TECHNO CHEF
VAN BERKEL INTERNATIONAL
MILANO
Piedistallo
Optional
Berkel

TECHNO CHEF
VAN BERKEL INTERNATIONAL
MILANO
Piedistallo
Optional
Berkel

TECHNOCHEF.IT

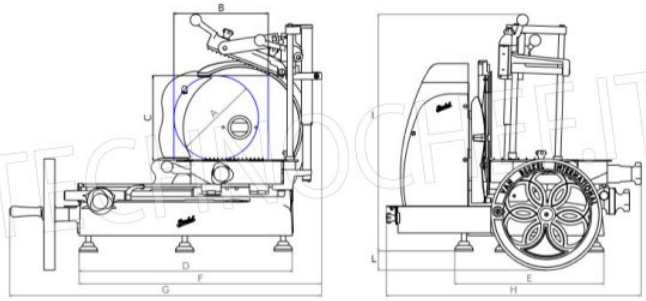

	A	B	C	D	E	F	G	H	I	L
	mm	mm	mm	mm	mm	mm	mm	mm	mm	mm
B116	260	290	260	590	550	755	960	780	720	60

TECHNOCHEF.IT