TECNOSERVICE'21 srl
by Tinti Sergio
Via Carlo Pisacane, 134
61032 Fano (PU) Italy
P.IVA IT0200411413

Tel. +39 0721 805911
FAX +39 0721 809794
e-mail: staff@technochef.it
www.technochef.it
www.technochef.eu

Services and Technologies for professional catering since 1973

FICHE TECHNIQUE

poids net (Kg)	52
largeur (mm)	805
profondeur (mm)	670
hauteur (mm)	700

DESCRIPTION PROFESSIONELLE

TRIBUTE - TRANCHEUSE MANUELLE À VOLANT BERKEL, avec LAME diamètre 300 mm, disponible dans les couleurs standards rouge et noir :

- la **Berkel Tribute,** une **réédition trancheuse à volant du modèle historique Berkel B** (**« Indianina ») des années 1920** , est un hommage à la tradition et à l'élégance, pour ceux qui souhaitent une utilisation intensive dans un design précieux **;**
- Le **volant fleuri** , les **décors dorés** et le **design épuré** font de cette trancheuse un hommage à la tradition ;
- **fabriqué de manière artisanale** , apprécié des amateurs de beauté, de bonne chère et de tous ceux qui savent à quel point la coupe est fondamentale pour maintenir et valoriser la qualité du produit ;
- grâce à **une capacité de coupe importante** , il est idéal pour les amateurs de goût et de saveurs vraies, mais son élégance le rend parfait pour les amateurs de beauté ;
- **plaque collectrice** et **détails en acier inoxydable** ;
- **pieds pouvant être montés** dans deux configurations différentes ;
- système d'avancement et de retour rapide des plaques ;
- **taille-crayon intégré** ;
- **système de réglage de l'épaisseur des tranches avec avance décimale** ;
- surplaque, plateau alimentaire, plaque collectrice et taille-crayon facilement amovibles pour le nettoyage ;
- **protection de lame partiellement amovible** pour assurer la sécurité et le nettoyage ;
- **diamètre de la lame 300 mm ;**
- **capacité de coupe circulaire** : 210 mm ;
- **capacité de coupe rectangulaire** : 270 x 210h mm ;
- **épaisseur de tranche** : 0 - 1,5 mm.

Accessoires/Options :

- piédestal.

Marquage CE
Fabriqué en Italie

MODÈLES DISPONIBLES

VB-VOLANO TRIBUTE/R	**Trancheuse manuelle à volant, marque BERKEL, couleur rouge, avec lame diamètre 300 mm, poids 52 kg, dimensions 805 x 670 x 700 mm**	**€ 5.933,69** *TVA exclue* **Expédition à calculer** **Livraison** 10 à 18 jours
VB-VOLANO TRIBUTE/N	**Trancheuse manuelle à volant, marque BERKEL, couleur noire, avec lame diamètre 300 mm, poids 52 kg, dimensions 805 x 670 x 700 mm**	**€ 5.934,06** *TVA exclue* **Expédition à calculer** **Livraison** 10 à 18 jours

FICHE TECHNIQUE

CODE/PHOTO	DESCRIPTION	PRIX/LIVRAISON
VB-PIEDISTALLOB3/B114/TRIBUTE-R	**BERKEL - Support rouge pour trancheuse à volant B3/TRIBUTE/B114**	**€ 1.221,76** *TVA exclue* **Expédition à calculer** **Livraison** 10 à 18 jours
VB-PIEDISTALLOB3/B114/TRIBUTE-N	**BERKEL - Support noir pour trancheuse à volant B3/TRIBUTE/B114**	**€ 1.221,76** *TVA exclue* **Expédition à calculer** **Livraison** 10 à 18 jours

TECHNO
CHEF
Berkel

TECHNO
CHEF
Berkel

TECHNO CHEF
Piedistallo
Optional

TECHNO CHEF
Piedistallo
Optional

TECHNOCHEF.IT

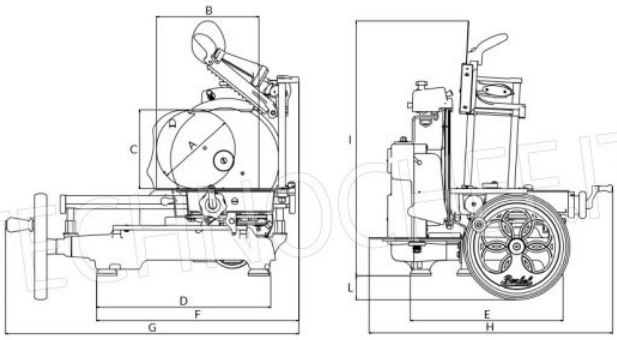

	A	B	C	D	E	F	G	H	I	L
	mm	mm	mm	mm	mm	mm	mm	mm	mm	mm
TRIBUTE	210	270	210	470	415	555	805	670	700	70

TECHNOCHEF.IT