TECNOSERVICE'21 srl
by Tinti Sergio
Via Carlo Pisacane, 134
61032 Fano (PU) Italy
P.IVA IT0200411413

Tel. +39 0721 805911
FAX +39 0721 809794
e-mail: staff@technochef.it
www.technochef.it
www.technochef.eu

Services and Technologies for professional catering since 1973

FICHE TECHNIQUE

poids net (Kg)	33
largeur (mm)	680
profondeur (mm)	530
hauteur (mm)	540

DESCRIPTION PROFESSIONELLE

TRANCHEUSE MANUELLE À VOLANT B2, marque BERKEL, avec LAME diamètre 265 mm, disponible dans les couleurs standard ROUGE et NOIR :

- La trancheuse manuelle à volant pour ceux qui recherchent la classe, dans leurs maisons et à table, **son élégance met en valeur l'environnement** , la **coupe parfaite célèbre les saveurs** , tout cela dans un bijou de dimensions compactes ;
- Berkel B2, la trancheuse à volant aux **dimensions compactes et à l'encombrement minimal** , est une machine manuelle qui respecte la tradition ;
- la trancheuse vintage, **toujours fabriquée artisanalement** , reste un bijou du passé, **un meuble précieux et élégant** , la fierté des amateurs raffinés du goût ;
- de construction pas excessivement lourde, idéale pour le style traditionnel et pour une **coupe professionnelle mais pas intensive** ;
- **volant moteur complet de série** ;
- plaque collectrice en polymère technique ;
- **système d'avance et de retour rapide du plateau** ;
- taille-crayon intégré;
- **système de réglage de l'épaisseur des tranches** ;
- protège-lame, bac à aliments, bac de récupération et affûteur facilement amovibles pour le nettoyage ;
- **diamètre de la lame 265 mm** ;
- **capacité de coupe circulaire** : 160 mm ;
- **capacité de coupe rectangulaire** : 190 x 150h mm ;
- **épaisseur de tranche** : 0 - 2 mm.

Accessoires/Optionnels :
- piédestal.

marquage CE
Fabriqué en ITALIE

MODÈLES DISPONIBLES

VB-VOLANOB2/R	**Trancheuse manuelle à volant, marque BERKEL, couleur ROUGE, avec lame diamètre 265 mm, poids 33 Kg, dim.mm.680x530x540h**	**€ 4.936,45** *TVA exclue* **Expédition à calculer** **Livraison** 10 à 18 jours
VB-VOLANOB2/N	**Trancheuse manuelle à volant, marque BERKEL, couleur NOIRE, avec lame diamètre mm 265, poids 33 Kg, dim.mm.680x530x540h**	**€ 4.936,45** *TVA exclue* **Expédition à calculer** **Livraison** 10 à 18 jours

FICHE TECHNIQUE

CODE/PHOTO	DESCRIPTION	PRIX/LIVRAISON
VB-PIEDISTALLOB2/R	**BERKEL - Support B2 rouge pour trancheuse à volant mod. B2**	**€ 1.221,76** *TVA exclue* **Expédition à calculer** **Livraison** 10 à 18 jours
VB-PIEDISTALLOB2/N	**BERKEL - Support B2 noir pour Flywheel Slicer mod. B2**	**€ 1.221,76** *TVA exclue* **Expédition à calculer** **Livraison** 10 à 18 jours

TECHNO
CHEF
Berkel
1898
TECHNOCHEF.IT

TECHNO
CHEF
Berkel
1898
TECHNOCHEF.IT

TECHNOCHEF.IT

TECHNOCHEF.IT

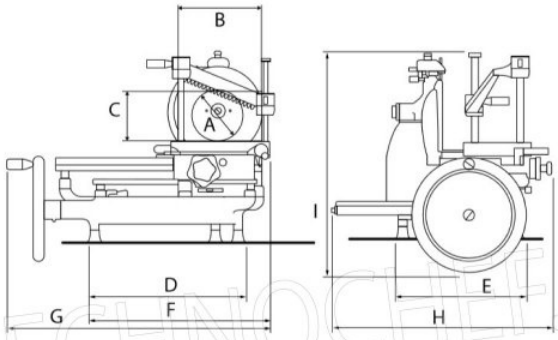

	A	B	C	D	E	F	G	H	I
	mm	mm	mm	mm	mm	mm	mm	mm	mm
B2	160	190	150	395	265	465	680	530	540

TECHNOCHEF.IT