TECNOSERVICE'21 srl
by Tinti Sergio
Via Carlo Pisacane, 134
61032 Fano (PU) Italy
P.IVA IT0200411413

Tel. +39 0721 805911
FAX +39 0721 809794
e-mail: staff@technochef.it
www.technochef.it
www.technochef.eu

Services and Technologies for professional catering since 1973

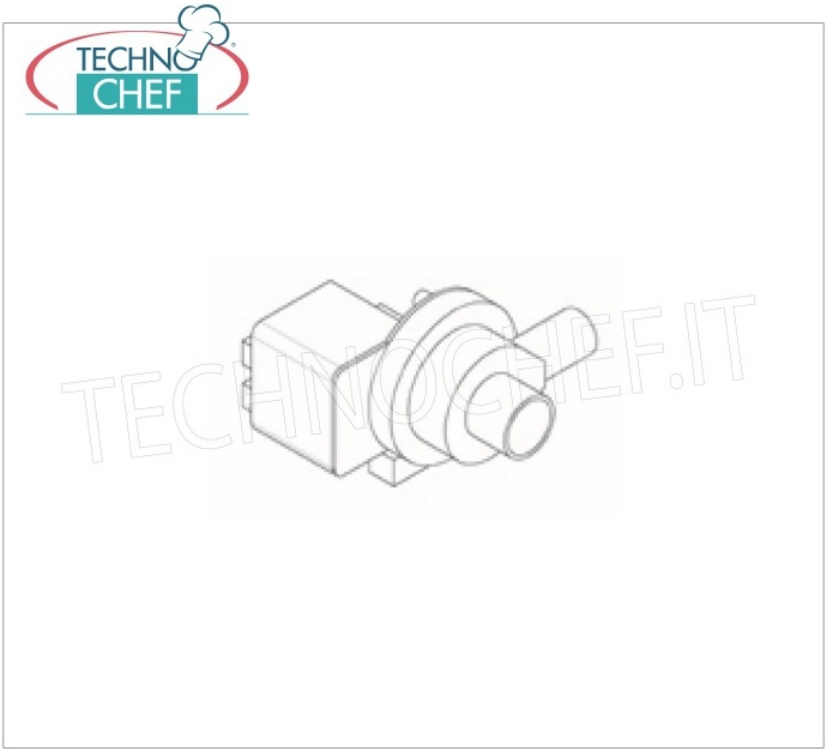

DESCRIPTION PROFESSIONELLE

CODE	DESCRIPTION	PRIX/LIVRAISON
TCF055-000485	Kit de pompe de vidange pour lave-verres et lave-vaisselle sous plan	**€ 93,60** *TVA exclue* **Expédition à calculer** **Livraison** 4 à 9 jours

FICHE TECHNIQUE

CODE/PHOTO	DESCRIPTION	PRIX/LIVRAISON
TCF055-000800 	**Lave-verres électronique, panier carré cm 35x35, double distributeur, hauteur utile max 25 cm**	**€ 702,39** *TVA exclue* **Expédition à calculer** **Livraison** 8 à 15 jours
TCF055-000860 	**Lave-vaisselle électronique sous plan, panier carré 50 x 50 cm, double distributeur, monophasé**	**€ 1.093,48** *TVA exclue* **Expédition à calculer** **Livraison** 8 à 15 jours
TCF055-000880 	**Lave-vaisselle électronique sous plan, panier carré 50x50 cm, double doseur, triphasé multi-puissance**	**€ 1.150,10** *TVA exclue* **Expédition à calculer** **Livraison** 8 à 15 jours

TCF055-000900

Lave-vaisselle électronique, panier 50 x 60 cm, double bac, triphasé multi-puissance

€ 1.795,85

TVA exclue

Expédition à calculer

Livraison 8 à 15 jours