TECNOSERVICE'21 srl
by Tinti Sergio
Via Carlo Pisacane, 134
61032 Fano (PU) Italy
P.IVA IT0200411413

Tel. +39 0721 805911
FAX +39 0721 809794
e-mail: staff@technochef.it
www.technochef.it
www.technochef.eu

Services and Technologies for professional catering since 1973

FICHE TECHNIQUE

largeur (mm)	155
profondeur (mm)	203
hauteur (mm)	377

DESCRIPTION PROFESSIONELLE

Cuiseur à immersion SOFT-COOKER WI-FOOD pour CUISSON À BASSE TEMPÉRATURE dans l'EAU, gérable via APP gratuite :

- la révolution des systèmes de cuisson à basse température est arrivée : le **nouveau SOFTCOOKER Wi-Food permet** , **via une APP gratuite** , **d'accéder à un monde de recettes prêtes à l'emploi, testées et garanties de succès** ; **vous pouvez enregistrer et partager des recettes** , vous pouvez **annoncer votre restaurant et vos activités** , vous pouvez **enregistrer toutes vos expériences** et y revenir en quelques clics pour les répéter ;
- APPLICATION gratuite téléchargeable sur www.softcooker.com ;
- **l'APP vous permet de gérer plusieurs machines en batterie** ;
- **l'APP vous permet de gérer plusieurs niveaux de cuisson** ;
- machine puissante et flexible, **capable de gérer jusqu'à 80 litres d'eau** ;
- **structure en aluminium anodisé** ;
- **température de travail de 40° à 90° C** ;
- **poignée de transport pratique** ;
- grand **écran tactile 5"** , pratique et immédiat, IP 67, avec une visibilité splendide ;
- lauréat du prix SMART LABEL à Host 2015.

Accessoires/Options :

- cuve en inox avec couvercle GN 1/1, capacité 27 litres.
- Cuve inox GN 21 avec couvercle, capacité 57,5 litres.

Marquage CE

CODE	DESCRIPTION	PRIX/LIVRAISON
SI-SOFTCOOKERWIFOODNFC	Cuiseur à immersion SOFTCOOKER WI-FOOD pour CUISSON À BASSE TEMPÉRATURE DANS L'EAU, gérable via APP gratuite et équipé d'un grand écran TOUCH, V.230/1, Kw.2.00, Poids 5,5 Kg, dim.mm.155x203x377h	**€ 668,99** *TVA exclue* **Expédition à calculer** **Livraison** 4 à 9 jours

FICHE TECHNIQUE		
CODE/PHOTO	DESCRIPTION	PRIX/LIVRAISON
SI-VAGN1/1	**VASCA INOX GN1/1**	**€ 193,96** *TVA exclue* **Expédition à calculer** **Livraison** 4 à 9 jours
SI-VAGN2/1	**VASCA INOX GN2/1**	**€ 287,75** *TVA exclue* **Expédition à calculer** **Livraison** 4 à 9 jours

TECHNOCHEF.IT

TECHNOCHEF.IT

SOFTCOOKER Wi-Food

App Store

Google Play

TECHNOCHEF.IT

TECHNOCHEF.IT

TECHNO
CHEF
TECHNOCHEF.IT

TECHNO
CHEF
TECHNOCHEF.IT

TECHNO
CHEF
TECHNOCHEF.IT

TECHNO
CHEF
TECHNOCHEF.IT

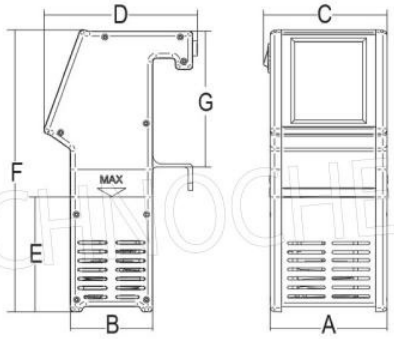

TECHNOCHEF.IT

Dimensioni mm						
A	B	C	D	E	F	G
155	109	164	203	152	377	180