TECNOSERVICE'21 srl
by Tinti Sergio
Via Carlo Pisacane, 134
61032 Fano (PU) Italy
P.IVA IT0200411413

Tel. +39 0721 805911
FAX +39 0721 809794
e-mail: staff@technochef.it
www.technochef.it
www.technochef.eu

Services and Technologies for professional catering since 1973

DESCRIPTION PROFESSIONELLE

VENTILATEURS DE TRANSMISSION CENTRIFUGE avec ceintures et poulies pour bacs aspirants, gamme en 4 modèles :

- **ventilateur centrifuge avec double pales d'entrée vers l'avant sans moteur,** construit en **tôle galvanisée** ;
- température ambiante de travail de -20 ° C à + 40 ° C

Marquage CE
Fabriqué en ITALIE

MODÈLES DISPONIBLES

AIF-SDT9/9	**Ventilateur centrifuge à double ouïe avec pales orientées vers l'avant sans moteur, pour installation avec courroies et poulies dans un caisson d'extraction, dim.mm.385x298x400h**	**€ 158,58** *TVA exclue* **Expédition à calculer** **Livraison**
AIF-SDT10/10	**Ventilateur centrifuge à double ouïe avec pales orientées vers l'avant sans moteur, pour installation avec courroies et poulies dans un caisson d'extraction, dim.mm.430x331x455h**	**€ 170,72** *TVA exclue* **Expédition à calculer** **Livraison**
AIF-SDT10/8	**Ventilateur centrifuge à double ouïe avec pales orientées vers l'avant sans moteur, pour installation avec courroies et poulies dans un caisson d'extraction, dim.mm.430x265x455h**	**€ 175,18** *TVA exclue* **Expédition à calculer** **Livraison**
AIF-SDT12/12	**Ventilateur centrifuge à double ouïe avec pales orientées vers l'avant sans moteur, pour**	**€ 222,08**

installation avec courroies et poulies dans un caisson d'extraction, dim.mm.497x395x535h

TVA exclue
Expédition à calculer

Livraison

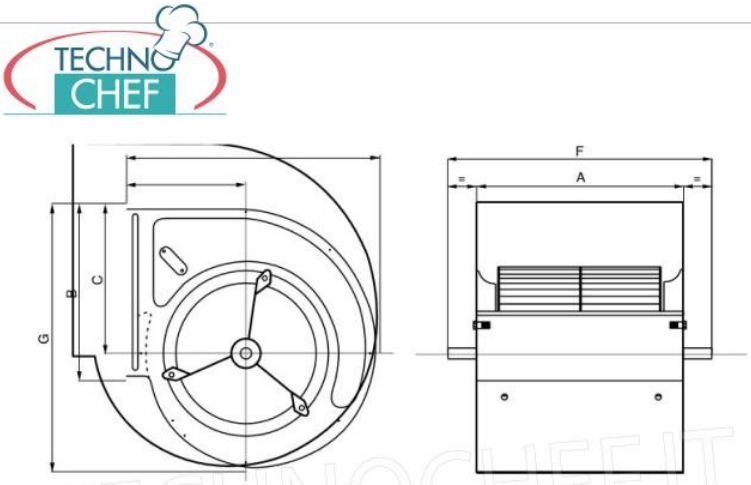

Modello / Model	A mm	B mm	C mm	D mm	E mm	F mm	G mm
SDT 9/9	298	262	215	185	385	400	400
SDT 10/8	265	289	249	203	430	365	455
SDT 10/10	331	289	249	203	430	435	455
SDT 12/12	395	342	294	230	497	515	535