TECNOSERVICE'21 srl
by Tinti Sergio
Via Carlo Pisacane, 134
61032 Fano (PU) Italy
P.IVA IT0200411413

Tel. +39 0721 805911
FAX +39 0721 809794
e-mail: staff@technochef.it
www.technochef.it
www.technochef.eu

Services and Technologies for professional catering since 1973

FICHE TECHNIQUE

alimentation électrique	Monofase
Volts	V 230/1
fréquence (Hz)	50
puissance (KW)	0,42
largeur (mm)	317
profondeur (mm)	232
hauteur (mm)	325

DESCRIPTION PROFESSIONELLE

CODE	DESCRIPTION	PRIX/LIVRAISON
AIF-SDR9/9-4TIGHT	Ventilateur centrifuge avec moteur directement couplé à la turbine à pales avant, pour installation dans la hotte, 1 VITESSE, 1400 RPM, 4 pôles, V.230/1, Kw.0,42, dim.mm.317x232x325h	**€ 330,56** *TVA exclue* **Expédition à calculer** **Livraison** 8 à 15 jours

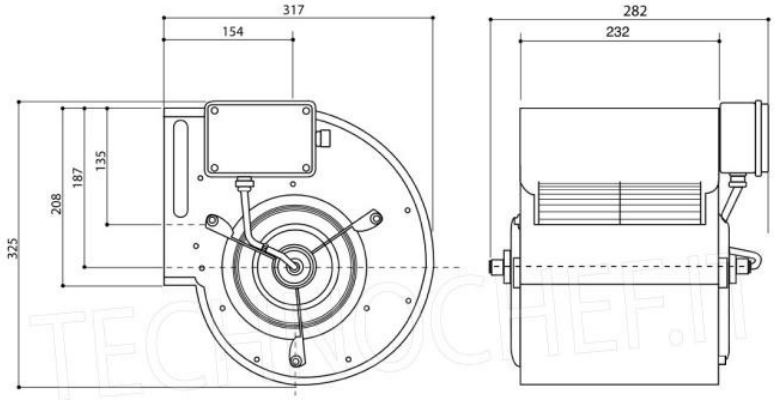
317
154
282
232
325
208
187
135

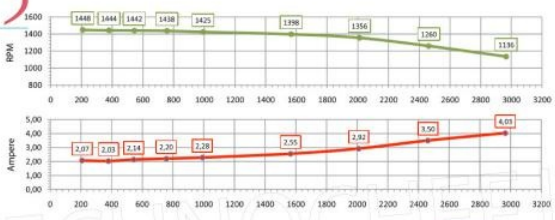
RPM
1448
1444
1442
1438
1425
1398
1356
1260
1136
Ampere
2,07
2,03
2,14
2,20
2,28
2,55
2,82
3,50
4,03
Pressione statica Hst Pa
208; 395
379; 374
546; 355
756; 338
991; 335
1566; 300
2011; 255
2462; 185
2964; 46
Portata m³/h