TECNOSERVICE'21 srl
by Tinti Sergio
Via Carlo Pisacane, 134
61032 Fano (PU) Italy
P.IVA IT0200411413

Tel. +39 0721 805911
FAX +39 0721 809794
e-mail: staff@technochef.it
www.technochef.it
www.technochef.eu

Services and Technologies for professional catering since 1973

FICHE TECHNIQUE

alimentation électrique	Monofase
Volts	V 230/1
fréquence (Hz)	50
puissance (KW)	0,147
largeur (mm)	317
profondeur (mm)	232
hauteur (mm)	325

DESCRIPTION PROFESSIONELLE

CODE	DESCRIPTION	PRIX/LIVRAISON
AIF-SDR7/7-4	Ventilateur centrifuge avec moteur directement couplé à la turbine à pales avant, pour installation dans la hotte, 1 VITESSE, 1400 RPM, 4 pôles, V.230/1, Kw.0,147, dim.mm.317x232x325h	**€ 277,55** *TVA exclue* **Expédition à calculer** **Livraison** 8 à 15 jours

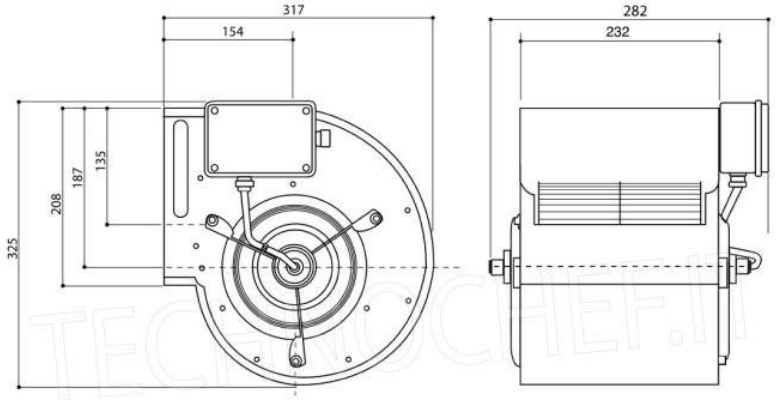
317
154
282
232
325
208
187
135

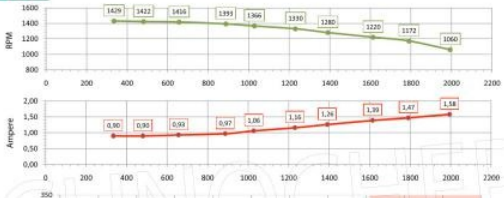
RPM
1429
1422
1416
1393
1366
1330
1280
1220
1172
1060
Amperè
0,90
0,90
0,93
0,97
1,06
1,16
1,26
1,39
1,47
1,58

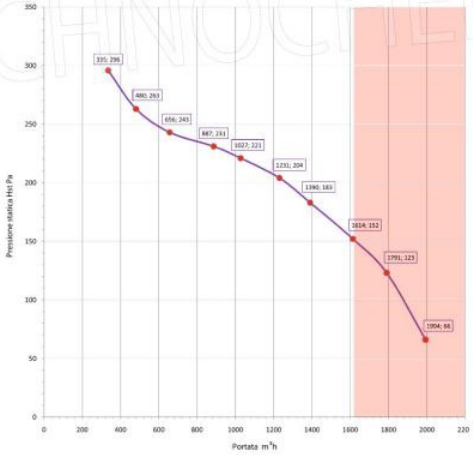
Pressione statica Hs Pa
Portata m³h
335; 296
480; 263
656; 243
887; 231
1027; 221
1231; 204
1390; 183
1614; 152
1791; 123
1994; 68