TECNOSERVICE'21 srl
by Tinti Sergio
Via Carlo Pisacane, 134
61032 Fano (PU) Italy
P.IVA IT0200411413

Tel. +39 0721 805911
FAX +39 0721 809794
e-mail: staff@technochef.it
www.technochef.it
www.technochef.eu

Services and Technologies for professional catering since 1973

DESCRIPTION PROFESSIONELLE

ASPIRATEURS CENTRIFUGES AVEC CARTER et PANNEAUX EN ACIER INOXYDABLE, version TRANSMISSION avec COURROIES et POULIES, 1 VITESSE, GAMME COMPLÈTE avec max. capacité de 2 000 à 15 000 m/cu/heure :

- **ventilateur centrifuge à double ouïe** avec **moteur directement couplé à la roue** (pales avant), **via des poulies et des courroies** ;
- ventilateur centrifuge construit en tôle galvanisée à chaud robuste et monté sur des pieds amortisseurs en caoutchouc ;
- **1 vitesse** ;
- **cadre en profilé d'aluminium;**
- **panneaux sandwich en tôle galvanisée à l'intérieur** et **en acier inoxydable à l'extérieur** ;
- panneau double.

NOTE:
Sur demande et pour des puissances limitées, il est possible d'installer des MOTEURS monophasés V. 230/1.
.
marquage CE
Fabriqué en ITALIE

MODÈLES DISPONIBLES

TCF475-000610

ASPIRATEUR EN BOÎTE avec VENTILATEUR CENTRIFUGE à 1 vitesse, TRANSMISSION par COURROIES et POULIES, panneaux en ACIER INOXYDABLE, débit max. 1 500 m³/h, 1 300 tr/min, 62 dB, V.380/3, Kw.0,55, Poids 38 kg, dim. mm. 600 x 800 x 600 h

€ 962,34
TVA exclue
Expédition à calculer

Livraison 8 à 15 jours

TCF475-000620

ASPIRATEUR CENTRIFUGE AVEC TRANSMISSION PAR COURROIES ET POULIES, panneaux en ACIER INOXYDABLE, débit max. 2 000 m³/h, 1 440 tr/min, 1 vitesse, db 65, V.380/3, Kw.0,55, Poids 39 kg, dim. mm. 800 x 600 x 600 h

€ 983,07
TVA exclue
Expédition à calculer

Livraison 8 à 15 jours

TCF475-000640

ASPIRATEUR CENTRIFUGE AVEC TRANSMISSION PAR COURROIES ET POULIES, panneaux en ACIER INOXYDABLE, débit max. 3 000 m³/h, 1 500

€ 999,64
TVA exclue

	tr/min, 1 vitesse, db 68, V.380/3, Kw.0,75, poids 40 kg, dim. mm. 800 x 600 x 600 h	**Expédition à calculer** **Livraison** 8 à 15 jours
TCF475-000630 	**ASPIRATEUR CENTRIFUGE AVEC TRANSMISSION PAR COURROIES ET POULIES, panneaux en ACIER INOXYDABLE, débit max. 2 500 m³/h, 1 450 tr/min, 1 vitesse, db 67, V.380/3, Kw.0,75, poids 40 kg, dim. mm. 800 x 600 x 600 h**	**€ 1.004,24** *TVA exclue* **Expédition à calculer** **Livraison** 8 à 15 jours
TCF475-000650 	**ASPIRATEUR CENTRIFUGE AVEC TRANSMISSION PAR COURROIES ET POULIES, panneaux en ACIER INOXYDABLE, débit max. 3 500 m³/h, 1 430 tr/min, 1 vitesse, db 69, V.380/3, Kw.1,5, poids 58 kg, dim. mm. 800 x 620 x 620 h**	**€ 1.047,31** *TVA exclue* **Expédition à calculer** **Livraison** 8 à 15 jours
TCF475-000690 	**ASPIRATEUR CENTRIFUGE AVEC TRANSMISSION PAR COURROIES ET POULIES, panneaux en ACIER INOXYDABLE, débit max. 3 500 m³/h, 1 260 tr/min, 1 vitesse, db 67, V.380/3, Kw.1,1, Poids 47 kg, dim. mm. 800 x 620 x 620 h**	**€ 1.050,60** *TVA exclue* **Expédition à calculer** **Livraison** 8 à 15 jours
TCF475-000700 	**ASPIRATEUR CENTRIFUGE AVEC TRANSMISSION PAR COURROIES ET POULIES, panneaux en ACIER INOXYDABLE, débit max. 4 000 m³/h, 1 240 tr/min, 1 vitesse, db 68, V.380/3, Kw.1,1, Poids 47 kg, dim. mm. 800 x 620 x 620 h**	**€ 1.050,60** *TVA exclue* **Expédition à calculer** **Livraison** 8 à 15 jours
TCF475-000660 	**ASPIRATEUR CENTRIFUGE AVEC TRANSMISSION PAR COURROIES ET POULIES, panneaux en ACIER INOXYDABLE, débit max. 4 500 m³/h, 1 200 tr/min, 1 vitesse, db 69, V.380/3, Kw.1,5, poids 58 kg, dim. mm. 800 x 620 x 620 h**	**€ 1.067,04** *TVA exclue* **Expédition à calculer** **Livraison** 8 à 15 jours
TCF475-000710 	**ASPIRATEUR CENTRIFUGE AVEC TRANSMISSION PAR COURROIES ET POULIES, panneaux en ACIER INOXYDABLE, débit max. 4 500 m³/h, 1 290 tr/min, 1 vitesse, db 70, V.380/3, Kw.1,5, poids 59 kg, dim. mm. 800 x 620 x 620 h**	**€ 1.073,58** *TVA exclue* **Expédition à calculer** **Livraison** 8 à 15 jours
TCF475-000720 	**ASPIRATEUR CENTRIFUGE AVEC TRANSMISSION PAR COURROIES ET POULIES, panneaux en ACIER INOXYDABLE, débit max. 5 000 m³/h, 1 200 tr/min, 1 vitesse, db 68, V.380/3, Kw.1,5, poids 84 kg, dim. mm. 900 x 750 x 750 h**	**€ 1.073,58** *TVA exclue* **Expédition à calculer** **Livraison** 8 à 15 jours
TCF475-000670 	**ASPIRATEUR CENTRIFUGE AVEC TRANSMISSION PAR COURROIES ET POULIES, panneaux en ACIER INOXYDABLE, débit max. 4 500 m³/h, 1 450 tr/min, 1 vitesse, db 72, V.380/3, Kw.1,5, poids 58 kg, dim. mm. 800 x 620 x 620 h**	**€ 1.079,07** *TVA exclue* **Expédition à calculer** **Livraison** 8 à 15 jours

TCF475-000680 	**ASPIRATEUR CENTRIFUGE AVEC TRANSMISSION PAR COURROIES ET POULIES, panneaux en ACIER INOXYDABLE, débit max. 4 500 m³/h, 1 600 tr/min, 1 vitesse, db 72, V.380/3, Kw.1,5, poids 58 kg, dim. mm. 800 x 620 x 620 h**	**€ 1.126,17** *TVA exclue* **Expédition à calculer** **Livraison** 8 à 15 jours
TCF475-000770 	**ASPIRATEUR CENTRIFUGE AVEC TRANSMISSION PAR COURROIES ET POULIES, panneaux en ACIER INOXYDABLE, débit max. 5 000 m³/h, 1 000 tr/min, 1 vitesse, db 68, V.380/3, Kw.1,5, poids 85 kg, dim. mm. 900 x 750 x 750 h**	**€ 1.183,41** *TVA exclue* **Expédition à calculer** **Livraison** 8 à 15 jours
TCF475-000730 	**ASPIRATEUR CENTRIFUGE AVEC TRANSMISSION PAR COURROIES ET POULIES, panneaux en ACIER INOXYDABLE, débit max. 5 000 m³/h, 1 250 tr/min, 1 vitesse, db 68, V.380/3, Kw.1,5, poids 84 kg, dim. mm. 900 x 750 x 750 h**	**€ 1.239,32** *TVA exclue* **Expédition à calculer** **Livraison** 8 à 15 jours
TCF475-000740 	**ASPIRATEUR CENTRIFUGE AVEC TRANSMISSION PAR COURROIES ET POULIES, panneaux en ACIER INOXYDABLE, débit max. 6 000 m³/h, 1 150 tr/min, 1 vitesse, db 70, V.380/3, Kw.2,2, Poids 85 kg, dim. mm. 900 x 750 x 750 h**	**€ 1.246,42** *TVA exclue* **Expédition à calculer** **Livraison** 8 à 15 jours
TCF475-000780 	**ASPIRATEUR EN CAISSE avec VENTILATEUR CENTRIFUGE avec TRANSMISSION par COURROIES et POULIES, panneaux en ACIER INOXYDABLE, débit max. 6 500 m³/h, 1 050 tr/min, 1 vitesse, db 69, V.380/3, Kw.2,2, Poids 86 Kg, dim.mm.900x750x750h**	**€ 1.260,67** *TVA exclue* **Expédition à calculer** **Livraison** 8 à 15 jours
TCF475-000750 	**ASPIRATEUR CENTRIFUGE AVEC TRANSMISSION PAR COURROIES ET POULIES, panneaux en ACIER INOXYDABLE, débit max. 6 500 m³/h, 1 200 tr/min, 1 vitesse, db 70, V.380/3, Kw.2,2, Poids 85 kg, dim. mm. 900 x 750 x 750 h**	**€ 1.281,33** *TVA exclue* **Expédition à calculer** **Livraison** 8 à 15 jours
TCF475-000790 	**ASPIRATEUR CENTRIFUGE AVEC TRANSMISSION PAR COURROIES ET POULIES, panneaux en ACIER INOXYDABLE, débit max. 7 000 m³/h, 1 000 tr/min, 1 vitesse, db 72, V.380/3, Kw.2,2, Poids 111 kg, dim. mm. 1 000 x 900 x 900 h**	**€ 1.545,60** *TVA exclue* **Expédition à calculer** **Livraison** 8 à 15 jours
TCF475-000830 	**ASPIRATEUR CENTRIFUGE AVEC TRANSMISSION PAR COURROIES ET POULIES, panneaux en ACIER INOXYDABLE, débit max. 8 000 m³/h, 830 tr/min, 1 vitesse, db 68, V.380/3, Kw.2,2, Poids 112 kg, dim. mm. 1 000 x 900 x 900 h**	**€ 1.551,73** *TVA exclue* **Expédition à calculer** **Livraison** 8 à 15 jours

TCF475-000840 	**ASPIRATEUR CENTRIFUGE AVEC TRANSMISSION PAR COURROIES ET POULIES, panneaux en ACIER INOXYDABLE, débit max. 9 000 m³/h, 810 tr/min, 1 vitesse, db 69, V.380/3, Kw.2,2, Poids 112 kg, dim. mm. 1 000 x 900 x 900 h**	**€ 1.554,42** *TVA exclue* **Expédition à calculer** **Livraison** 8 à 15 jours
TCF475-000800 	**ASPIRATEUR CENTRIFUGE AVEC TRANSMISSION PAR COURROIES ET POULIES, panneaux en ACIER INOXYDABLE, débit max. 7 000 m³/h, 1 140 tr/min, 1 vitesse, db 74, V.380/3, Kw.3,00, Poids 112 kg, dim. mm. 1 000 x 900 x 900 h**	**€ 1.574,12** *TVA exclue* **Expédition à calculer** **Livraison** 8 à 15 jours
TCF475-000820 	**ASPIRATEUR CENTRIFUGE AVEC TRANSMISSION PAR COURROIES ET POULIES, panneaux en ACIER INOXYDABLE, débit max. 8 000 m³/h, 1 100 tr/min, 1 vitesse, db 75, V.380/3, Kw.3,00, Poids 112 kg, dim. mm. 1 000 x 900 x 900 h**	**€ 1.574,67** *TVA exclue* **Expédition à calculer** **Livraison** 8 à 15 jours
TCF475-000810 	**ASPIRATEUR CENTRIFUGE AVEC TRANSMISSION PAR COURROIES ET POULIES, panneaux en ACIER INOXYDABLE, débit max. 8 000 m³/h, 1 000 tr/min, 1 vitesse, db 73, V.380/3, Kw.3,00, Poids 112 kg, dim. mm. 1 000 x 900 x 900 h**	**€ 1.580,10** *TVA exclue* **Expédition à calculer** **Livraison** 8 à 15 jours
TCF475-000850 	**ASPIRATEUR CENTRIFUGE AVEC TRANSMISSION PAR COURROIES ET POULIES, panneaux en ACIER INOXYDABLE, débit max. 10 000 m³/h, 800 tr/min, 1 vitesse, db 69, V.380/3, Kw.3,00, Poids 113 kg, dim.mm.1 000 x 900 x 900 h**	**€ 1.589,88** *TVA exclue* **Expédition à calculer** **Livraison** 8 à 15 jours
TCF475-000860 	**ASPIRATEUR CENTRIFUGE AVEC TRANSMISSION PAR COURROIES ET POULIES, panneaux en ACIER INOXYDABLE, débit max. 10 000 m³/h, 800 tr/min, 1 vitesse, db 74, V.380/3, Kw.3,00, Poids 115 kg, dim.mm.1200x1000x1000h**	**€ 1.768,13** *TVA exclue* **Expédition à calculer** **Livraison** 8 à 15 jours
TCF475-000900 	**ASPIRATEUR CENTRIFUGE AVEC TRANSMISSION PAR COURROIES ET POULIES, panneaux en ACIER INOXYDABLE, débit max. 11 000 m³/h, 770 tr/min, 1 vitesse, db 69, V.380/3, Kw.3,00, Poids 116 kg, dim.mm.1 200 x 1 000 x 1 000 h**	**€ 1.865,05** *TVA exclue* **Expédition à calculer** **Livraison** 8 à 15 jours
TCF475-000890 	**ASPIRATEUR EN CAISSE avec VENTILATEUR CENTRIFUGE avec TRANSMISSION par COURROIES et POULIES, panneaux en ACIER INOXYDABLE, débit max. 12 000 m³/h, 870 tr/min, 1 vitesse, db 78, V.380/3, Kw.4,00, Poids 116 Kg, dim.mm.1200x1000x1000h**	**€ 1.881,18** *TVA exclue* **Expédition à calculer** **Livraison** 8 à 15 jours
TCF475-000880 	**ASPIRATEUR CENTRIFUGE AVEC TRANSMISSION PAR COURROIES ET POULIES, panneaux en ACIER INOXYDABLE, débit max. 12 000 m³/h, 780 tr/min, 1 vitesse, db 76, V.380/3, Kw.4,00, Poids 116 kg, dim.mm.1 200 x 1 000 x 1 000 h**	**€ 1.883,95** *TVA exclue* **Expédition à calculer** **Livraison** 8 à 15 jours

TCF475-000870 	**ASPIRATEUR CENTRIFUGE AVEC TRANSMISSION PAR COURROIES ET POULIES, panneaux en ACIER INOXYDABLE, débit max. 10 000 m³/h, 900 tr/min, 1 vitesse, db 77, V.380/3, Kw.4,00, Poids 116 kg, dim.mm.1200x1000x1000h**	**€ 1.899,22** *TVA exclue* **Expédition à calculer** **Livraison** 8 à 15 jours
TCF475-000920 	**ASPIRATEUR CENTRIFUGE AVEC TRANSMISSION PAR COURROIES ET POULIES, panneaux en ACIER INOXYDABLE, débit max. 15 000 m³/h, 700 tr/min, 1 vitesse, db 73, V.380/3, Kw.4,00, Poids 117 kg, dim.mm.1 200 x 1 000 x 1 000 h**	**€ 1.904,38** *TVA exclue* **Expédition à calculer** **Livraison** 8 à 15 jours
TCF475-000910 	**ASPIRATEUR EN BOÎTE avec VENTILATEUR CENTRIFUGE avec TRANSMISSION par COURROIES et POULIES, panneaux en ACIER INOXYDABLE, débit max. 13 000 m/cu/heure, 730 tr/min, 1 vitesse, db 70, V.380/3, Kw.3,00, Poids 116 Kg, dim.mm.1200x1000x1000h**	**€ 1.915,53** *TVA exclue* **Expédition à calculer** **Livraison** 8 à 15 jours

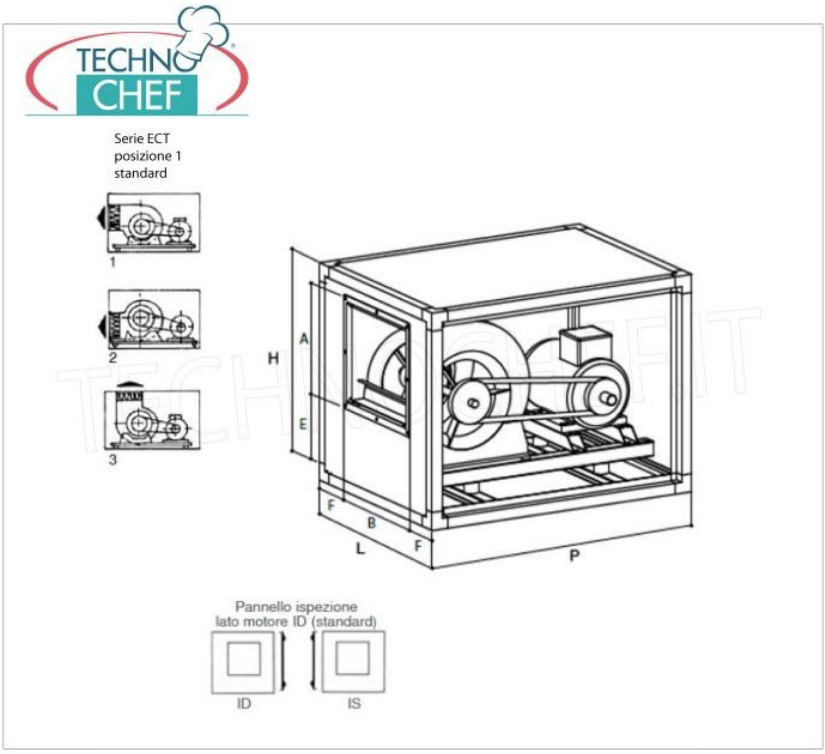

Modello / Model	m³/h	HST H_{20}	dB	rpm	kW	L mm	P mm	H mm	A mm	B mm	E mm	F mm	Kg
ECT 9/9 A1	2000	30	62	1300	0,37	600	800	600	275	310	248	145	38
ECT 9/9 A2	2000	40	65	1440	0,55	600	800	600	275	310	248	145	39
ECT 9/9 B1	2500	30	62	1260	0,55	600	800	600	275	310	248	145	39
ECT 9/9 B2	2500	40	67	1450	0,75	600	800	600	275	310	248	145	40
ECT 9/9 C1	3000	30	63	1250	0,55	600	800	600	275	310	248	145	39
ECT 9/9 C2	3000	40	68	1500	0,75	600	800	600	275	310	248	145	40
ECT 10/8 A1	3500	50	69	1430	1,5	620	800	620	300	276	258	172	58
ECT 10/8 A2	3500	60	69	1700	1,5	620	800	620	300	276	258	172	58
ECT 10/8 B1	4000	50	72	1450	1,5	620	800	620	300	276	258	172	58
ECT 10/8 B2	4000	60	72	1600	1,5	620	800	620	300	276	258	172	58
ECT 10/10 A1	3500	30	63	1060	0,75	620	800	620	300	340	258	140	46
ECT 10/10 A2	3500	40	67	1260	1,1	620	800	620	300	340	258	140	47
ECT 10/10 B1	4000	30	65	1080	1,1	620	800	620	300	340	258	140	47
ECT 10/10 B2	4000	40	68	1240	1,1	620	800	620	300	340	258	140	47
ECT 10/10 C1	4500	30	68	1090	1,1	620	800	620	300	340	258	140	47
ECT 10/10 C2	4500	40	70	1290	1,5	620	800	620	300	340	258	140	59
ECT 12/9 A1	5000	50	68	1200	1,5	750	900	750	355	320	296	215	84
ECT 12/9 A2	5000	60	68	1250	1,5	750	900	750	355	320	296	215	84
ECT 12/9 B1	6000	50	70	1150	2,2	750	900	750	355	320	296	215	85
ECT 12/9 B2	6000	60	70	1200	2,2	750	900	750	355	320	296	215	85
ECT 12/12 A1	5000	30	62	850	1,1	750	900	750	355	410	296	170	83
ECT 12/12 A2	5000	40	66	1040	1,5	750	900	750	355	410	296	170	85
ECT 12/12 B1	6000	30	65	830	1,1	750	900	750	355	410	296	170	83
ECT 12/12 B2	6000	40	68	1000	1,5	750	900	750	355	410	296	170	85
ECT 12/12 C1	7000	30	67	820	1,1	750	900	750	355	410	296	170	83
ECT 12/12 C2	7000	40	69	1050	2,2	750	900	750	355	410	296	170	86
ECT 15/11 A1	7000	50	72	1000	2,2	900	1000	900	414	384	349	258	111
ECT 15/11 A2	7000	60	74	1140	3	900	1000	900	414	384	349	258	112
ECT 15/11 B1	8000	50	73	1000	3	900	1000	900	414	384	349	258	112
ECT 15/11 B2	8000	60	75	1100	3	900	1000	900	414	384	349	258	112
ECT 15/15 A1	8000	30	63	700	1,5	900	1000	900	414	484	349	208	110
ECT 15/15 A2	8000	40	68	830	2,2	900	1000	900	414	484	349	208	112
ECT 15/15 B1	9000	30	66	720	1,5	900	1000	900	414	484	349	208	110
ECT 15/15 B2	9000	40	69	810	2,2	900	1000	900	414	484	349	208	112
ECT 15/15 C1	10000	30	68	700	2,2	900	1000	900	414	484	349	208	112
ECT 15/15 C2	10000	40	69	800	3	900	1000	900	414	484	349	208	113
ECT 18/13 A1	10000	50	74	800	3	1000	1200	1000	492	438	423	281	115
ECT 18/13 A2	10000	60	77	900	4	1000	1200	1000	492	438	423	281	116
ECT 18/13 B1	12000	50	76	780	4	1000	1200	1000	492	438	423	281	116
ECT 18/13 B2	12000	60	78	870	4	1000	1200	1000	492	438	423	281	116
ECT 18/18 A1	11000	30	67	640	2,2	1000	1200	1000	492	570	423	215	110
ECT 18/18 A2	11000	40	69	770	3	1000	1200	1000	492	570	423	215	116
ECT 18/18 B1	13000	30	68	620	2,2	1000	1200	1000	492	570	423	215	115
ECT 18/18 B2	13000	40	70	730	3	1000	1200	1000	492	570	423	215	116
ECT 18/18 C1	15000	30	72	600	3	1000	1200	1000	492	570	423	215	116
ECT 18/18 C2	15000	40	73	700	4	1000	1200	1000	492	570	423	215	117