TECNOSERVICE'21 srl
by Tinti Sergio
Via Carlo Pisacane, 134
61032 Fano (PU) Italy
P.IVA IT0200411413

Tel. +39 0721 805911
FAX +39 0721 809794
e-mail: staff@technochef.it
www.technochef.it
www.technochef.eu

Services and Technologies for professional catering since 1973

FICHE TECHNIQUE

alimentation électrique	Trifase
Volts	V 400/3 +N
fréquence (Hz)	50
puissance (KW)	6,74
poids brut (Kg)	133
largeur (mm)	620
profondeur (mm)	770
hauteur (mm)	1900

DESCRIPTION PROFESSIONELLE

LAVE-VAISSELLE À CAPOT RELEVABLE avec panier CARRÉ 500x500 mm, capacité max. 60 paniers/heure, COMMANDES NUMÉRIQUES :

.

- **La carrosserie est entièrement réalisée en acier AISI 304** et a été conçue avec **tous les composants dans la partie avant** pour permettre une assistance facile par le technicien ;
- **Commandes électroniques numériques** avec affichage ;
- Le contrôle électronique vous permet de gérer différents paramètres pour vous offrir un grand niveau de personnalisation en fonction de vos besoins,
- **4 cycles de lavage de 60/90/120/240 secondes** ;
- **Hauteur utile max** : **plaques 415 mm** .
- **Hauteur maximale des pots 390 mm** .,
- **Hauteur max des verres 390 mm,**
- Corbeilles à pain 40 lt (H=390),
- Convient pour contenir 4 plateaux GN 1/1 ;
- Capable de laver des verres, des assiettes, des objets de taille moyenne et des plateaux GN 1/1 en seulement 620 mm de largeur, garantissant une productivité maximale de 60 paniers/heure (1080 assiettes/heure),
- **Turbines de lavage en acier inoxydable** diamètre 18 mm. avec jets hélicoïdaux moulés;
- **Turbine de rinçage en acier inoxydable** avec vitesse de rotation réglable ;
- **Distributeur de liquide de rinçage électrique** réglable ;
- **Distributeur de détergent électrique** réglable :
- **Système de contrôle via carte électronique avec Dip-Switch simple et extrêmement efficace** ,

- **Réglage et contrôle des températures de lavage et de rinçage** ,
- Le contrôle électronique vous permet de gérer différents paramètres pour vous offrir un grand niveau de personnalisation en fonction de vos besoins tandis que l'autodiagnostic vous permet de minimiser les temps d'arrêt de la machine en suggérant déjà quelques opérations simples à effectuer pour résoudre la situation,
- **Réglage et contrôle du Thermostop de lavage et de rinçage** pour garantir d'excellents résultats de lavage,
- **Affichage indiquant les températures et le cycle de lavage sélectionné** ,
- **Bouton de démarrage intelligent** ,
- **Système d'autodiagnostic** ,
- **Avis de maintenance programmée** ,
- Cycle de rinçage supplémentaire automatique,
- **1 cycle de vidange automatique** (avec pompe de vidange installée),
- **Temps de vidange et de rinçage réglables** ,
- **Lecture de la température via des sondes NTC précises** ,
- Turbines de lavage et de rinçage en acier inoxydable,
- **Le double distributeur électrique de détergent et de produit de rinçage installé de série** garantit des résultats optimaux à chaque cycle de lavage ;
- **Avis de maintenance programmée** ,
- **Capacité du réservoir 37 lt** .
- Résistance du bain Kw.4.5,
- Capacité de la chaudière 7,3 lt.
- Résistance de la chaudière Kw.5.4,
- Pompe de lavage de 1,34 kW (1,8 CV),
- Dureté de l'eau recommandée 7÷10 °f,
- Consommation d'eau par cycle à 2 bars : 2,0 lt.

Inclus :
- 2 paniers pour 18 assiettes, dim mm. 500x500x100h
- 1 panier à verres, dimensions mm. 500x500x100h
- 1 panier à couverts de 8 places
- 2 filtres à réservoir plein

Optionnel/Accessoires :
- Kit pompe à pression 0,5 CV - Code **23138**
- Kit pompe de vidange 32 W - Code **23139**
- Pompe à pression installée 0,5 CV - Code **17516**
- Kit pompe de vidange installée 32W - Code **22630**

marquage CE
Fabriqué en Italie

CODE	DESCRIPTION	PRIX/LIVRAISON
TCF322-002200	LAVE-VAISSELLE À CAPOT RELEVABLE avec panier CARRÉ 500x500 mm, 4 cycles de 60/90/120/240 sec, production max. 60 paniers/heure, doseur électrique de produit de rinçage et de détergent, V.400/3+N, Kw.6,74, Poids 133 Kg, dim.mm.620x770x1900h	**€ 2.542,74** *TVA exclue* **Expédition à calculer** **Livraison** 8 à 15 jours

FICHE TECHNIQUE

CODE/PHOTO	DESCRIPTION	PRIX/LIVRAISON
TCF322-002612 	**TECHNOCHEF - Kit pompe de vidange 32W**	**€ 173,00** *TVA exclue* **Expédition à calculer** **Livraison** 4 à 9 jours
TCF322-002603 	**TECHNOCHEF - Kit pompe à pression 0,5 CV**	**€ 176,61** *TVA exclue* **Expédition à calculer** **Livraison** 4 à 9 jours
TCF322-002611	**TECHNOCHEF - Pompe de vidange installée 32W**	

€ 187,43
TVA exclue
Expédition à calculer

Livraison 4 à 9 jours

TCF322-002601

TECHNOCHEF - Pompe à pression installée 0,5 CV

€ 199,78
TVA exclue
Expédition à calculer
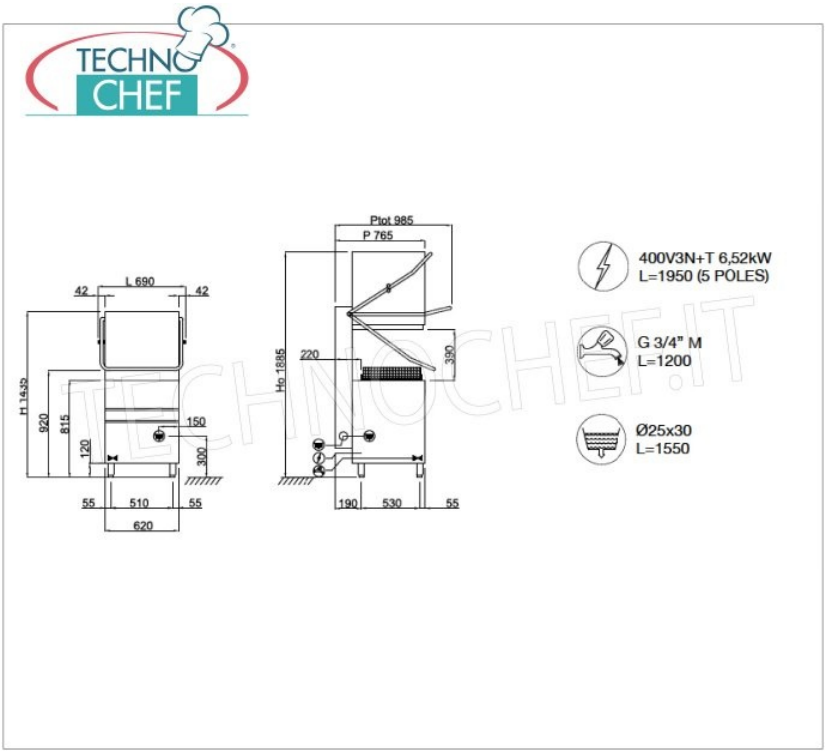
Livraison 4 à 9 jours