TECNOSERVICE'21 srl
by Tinti Sergio
Via Carlo Pisacane, 134
61032 Fano (PU) Italy
P.IVA IT0200411413

Tel. +39 0721 805911
FAX +39 0721 809794
e-mail: staff@technochef.it
www.technochef.it
www.technochef.eu

Services and Technologies for professional catering since 1973

FICHE TECHNIQUE

poids net (Kg)	23
largeur (mm)	200
profondeur (mm)	450
hauteur (mm)	440

DESCRIPTION PROFESSIONELLE

Mod.OS-TAG94 - COUPE-BANDE ÉLECTRIQUE avec 44 LAMES, pour une COUPE de 4 mm :
.

- **en aluminium anodisé** ;
- **groupe de lames en acier inoxydable** ;
- **équipé de 44 lames avec une distance entre chaque lame de 4 mm** ;
- épaisseur **maximale du produit à introduire 20 mm** ;
- vitesse d'avancement du produit 20 mm par seconde ;
- **peignes couvre-lames** pour accompagner la découpe de la viande ;
- il est possible d'utiliser cette machine également pour **couper du jambon, du fromage, des légumes, etc. en lanières** ;
- **moteur complètement hermétique** avec **système de refroidissement à flux d'air forcé** ;
- réducteur à bain d'huile;
- possibilité de travailler plusieurs heures consécutives **sans chauffer l'unité de coupe et sans émettre de bruit** ;
- le puissant motoréducteur reste stable sur l'établi et ne nécessite aucune attention ;
- disponible en version **MONOPHASE** ou **TRIPHASÉE** .

Marquage CE
Fabriqué en Italie

MODÈLES DISPONIBLES

OS-TAG94/M	**COUPE-BANDE ÉLECTRIQUE à 44 lames, pour une coupe de 4 mm, V.230/1, Kw.0,4, Poids 23 Kg, dim.mm.200x450x440h**	**€ 1.949,34** *TVA exclue* **Expédition à calculer** **Livraison** 4 à 9 jours

OS-TAG94/T	**COUPE-BANDE ÉLECTRIQUE à 44 lames, pour une coupe de 4 mm, V.400/3, Kw.0,5, Poids 23 Kg, dim.mm.200x450x440h**	**€ 1.949,34** *TVA exclue* **Expédition à calculer** **Livraison** 4 à 9 jours

FICHE TECHNIQUE
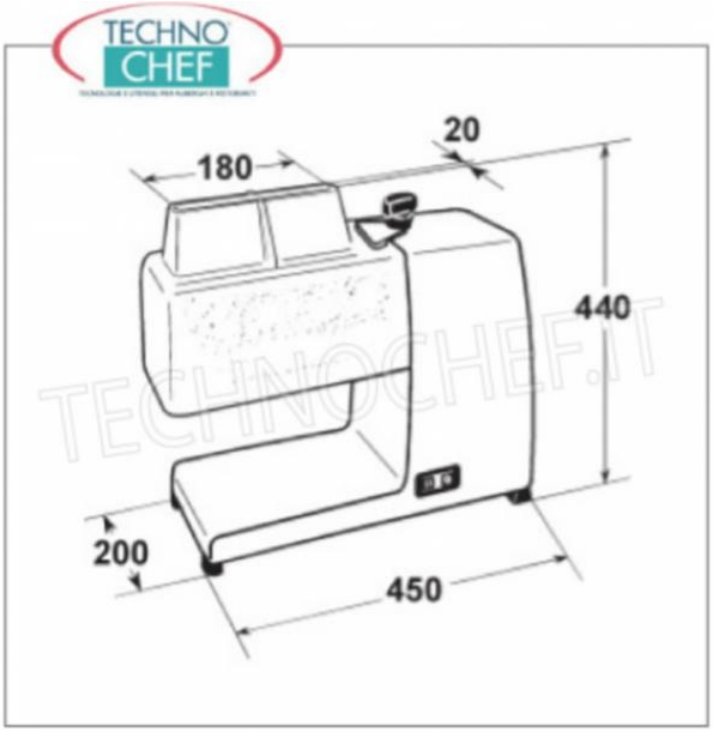
CODE/PHOTO	DESCRIPTION	PRIX/LIVRAISON
OS-OPT68	**Couvre-lame en aluminium**	**€ 106,80** *TVA exclue* **Expédition à calculer** **Livraison** 4 à 9 jours
OS-OPT84	**--- Groupe de lames d'attendrissement de la viande**	**€ 788,47** *TVA exclue* **Expédition à calculer** **Livraison** 4 à 9 jours