TECNOSERVICE'21 srl
by Tinti Sergio
Via Carlo Pisacane, 134
61032 Fano (PU) Italy
P.IVA IT0200411413

Tel. +39 0721 805911
FAX +39 0721 809794
e-mail: staff@technochef.it
www.technochef.it
www.technochef.eu

Services and Technologies for professional catering since 1973

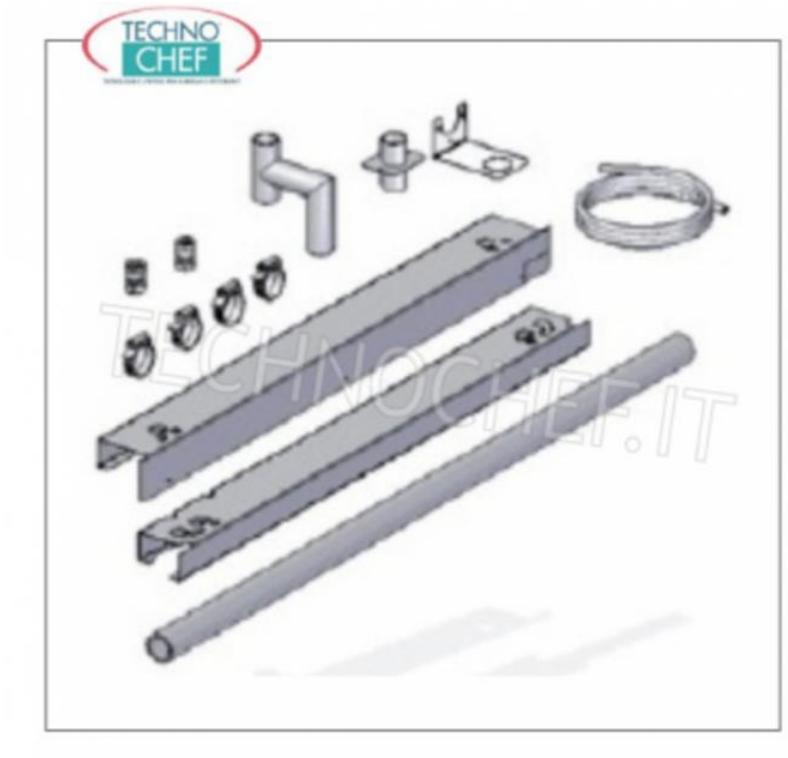

DESCRIPTION PROFESSIONELLE

CODE	DESCRIPTION	PRIX/LIVRAISON
TK-EKKM4	Kit de superposition de fours	**€ 251,50** *TVA exclue* **Expédition à calculer** **Livraison** 4 à 9 jours

FICHE TECHNIQUE

CODE/PHOTO	DESCRIPTION	PRIX/LIVRAISON
TK-EKF411N 	**TECNOEKA - FOUR ÉLECTRIQUE À CONVECTION AVEC VENTILATION pour 4 plaques GN1/1, dim.mm.784x754x634dh**	**€ 1.065,90** *TVA exclue* **Expédition à calculer** **Livraison** 4 à 9 jours
TK-EKF464N 	**TECNOEKA - Four électrique à convection avec humidificateur pour 4 plaques de mm 600x400 - dim.mm.784x754x634h**	**€ 1.065,90** *TVA exclue* **Expédition à calculer** **Livraison** 4 à 9 jours
TK-EKF411/3NGRILL 	**FOUR ÉLECTRIQUE À CONVECTION AVEC VENTILATION avec GRIL et HUMIDIFICATEUR, Professionnel avec chambre de cuisson pour 4 PLAQUES GASTRO-NORM 1/1 (mm 530x325), COMMANDES ÉLECTROMÉCANIQUES, V.400/3+N, Kw.5.2, Poids 52 Kg, dim.mm.784x754x634h**	**€ 1.090,11** *TVA exclue* **Expédition à calculer** **Livraison** 4 à 9 jours

TK-EKF464/3NGRILL 	**TECNOEKA - Four électrique à convection avec grill et humidificateur, 4 plaques 60x40 cm, dim.mm.784x754x634h**	**€ 1.090,11** *TVA exclue* **Expédition à calculer** **Livraison** 8 à 15 jours
TK-EKF411NUD 	**TECNOEKA - FOUR À CONVECTION-VAPEUR Électrique, 4 plaques GN 1/1 - dim. mm 784x754x634h**	**€ 1.356,49** *TVA exclue* **Expédition à calculer** **Livraison** 8 à 15 jours
TK-EKF464NUD 	**TECNOEKA - Four électrique à convection avec vapeur directe, 4 plaques mm 600x400, dim.mm.784x754x634h**	**€ 1.356,49** *TVA exclue* **Expédition à calculer** **Livraison** 8 à 15 jours