TECNOSERVICE'21 srl
by Tinti Sergio
Via Carlo Pisacane, 134
61032 Fano (PU) Italy
P.IVA IT0200411413

Tel. +39 0721 805911
FAX +39 0721 809794
e-mail: staff@technochef.it
www.technochef.it
www.technochef.eu

Services and Technologies for professional catering since 1973

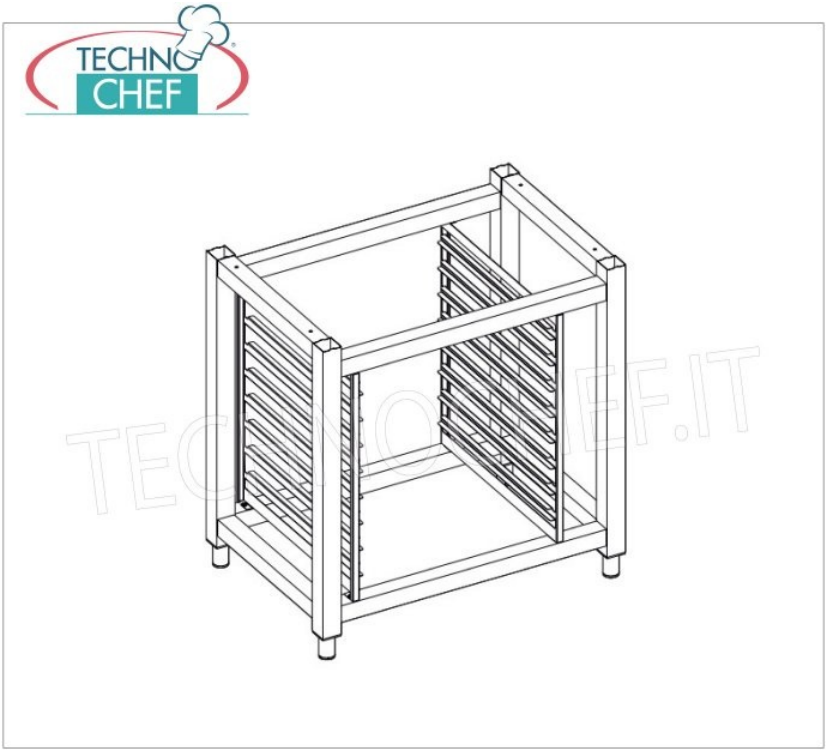

DESCRIPTION PROFESSIONELLE

CODE	DESCRIPTION	PRIX/LIVRAISON
TCF312-000206	Support de base tubulaire en acier inoxydable avec étagère inférieure et support de guide pour fours à convection 6 et 10 PLATEAUX GN1/1, poids 20 kg, dim.mm.860x640x845h	**€ 461,41** *TVA exclue* **Expédition à calculer** **Livraison** 4 à 9 jours

FICHE TECHNIQUE

CODE/PHOTO	DESCRIPTION	PRIX/LIVRAISON
TCF312-000500 	**Four à gaz à convection et vapeur pour 6 plaques GN 1/1 (mm 325x530), Dim.mm 860x720x740h**	**€ 3.412,47** *TVA exclue* **Expédition à calculer** **Livraison** 8 à 15 jours
TCF312-000600 	**FOUR À GAZ À CONVECTION-VAPEUR pour 10 PLAQUES GN 1/1, (mm 325x530), Dim. mm. 860x710x1020h**	**€ 4.184,89** *TVA exclue* **Expédition à calculer** **Livraison** 8 à 15 jours